HYTORC

The World's Most Trusted Industrial Bolting Systems

公司目录
2018

333 Route 17 N.
Mahwah, NJ 07430
USA

800-FOR-HYTORC
(800-367-4986)
201-512-9500

sales@hytorc.com
hytorc.com

HYTORC的使命是通过创新的解决方案优化工业螺栓连接的安全性、质量和进度，以及对世界级客户服务坚定的承诺。

免费服务

- 收到商品后即可接受用户安全培训
- 根据要求提供半年度用户安全培训
- 预约年度安全研讨会
- 如果产品出现故障，可在24小时内更换工具
- 扭矩/张力咨询/研讨会
- 半天，首次使用监督
- 首次租赁的用户培训
- 保修维修包括退货运费
- 按要求检查年产量
- 产品演示
- 无条件保修12个月
- 升级、提高工具的安全性、耐用性与性能
  (上述服务不受制于交通费)

工具租赁

- 所有付费租赁的100%将作为该日历年度中任何新购买的折扣
- 首次租赁的用户培训免费
- 租赁工具保证履行，并受制于HYTORC的免费借用工具政策

全球客户服务

100%客户满意度的目标深深植根于业务的各个方面。每位HYTORC的客户都有权享受免费的全天候通话支持，免费安全培训、产品操作培训以及更多独特的优惠。此外，所有HYTORC产品均享受全球一年无问题保修，其中包括免费零件和人工 - 这是业界首创。凭借遍布全球的授权维修设施，通常可提供为期一天的周转时间。

專有權利通知

液压方形驱动和低间隙扭矩工具

	 ICE	 AVANTI	 MXT	 EDGE	 STEALTH**	 XLCT**	 VERSA**
多方向软管旋转接头	✔	✔	✔	✔	✔	✔	✔
完全自由旋转接头	✔	—	—	—	—	—	—
+/-3%的扭矩准确度	✔	✔	✔	✔	✔	✔	✔
扭矩输出超过35000英尺磅	—	✔	—	—	—	✔	—
锁定释放	✔	✔	✔	—	✔	✔	—
免提螺栓连接	✔*	✔*	—	—	✔	—	—
工业领先的安全性能	✔*	✔*	—	—	✔*	—	—
工业领先的负荷准确性	✔*	✔*	—	—	✔*	—	—
自动压力释放	✔	—	—	—	—	—	—

*与HYTORC垫圈系统一起使用时。
**低间隙扭矩工具。

气动与电动扭矩工具

	气动扭矩工具			电动扭矩工具	
	 jGun® 数码	 jGun® 单速	 jGun® 双速	 LITHIUM SERIES	 LION GUN
工业级变速箱	✔	✔	✔	✔	✔
重复率在5%以内	✔	✔	✔	✔	✔
扭矩输出超过3000英尺磅	✔	✔	✔	—	—
工业领先的安全性能	✔*	✔*	✔*	✔*	✔*
业界领先的精度	✔*	✔*	✔*	✔*	✔*
双速 停机惰行/力矩	—	—	✔	✔	—
板载工具读数	✔	—	—	✔	✔
锁定释放	—	—	—	✔	✔
内置作业文档	—	—	—	✔	✔
无线/无软管操作	—	—	—	✔	✔
内置周期计数器	✔	—	—	✔	✔
操作低于75 dB	✔	✔**	✔**	✔	✔

*与HYTORC垫圈系统一起使用时。
**与可选的消音系统一起使用时。

ICE® 液压扭矩扳手

ICE是50年致力于工业螺栓连接所研发的成果。ICE拥有业界首创的专利创新，是目前最先进的液压螺栓系统。

自动释放系统

当锁定在螺栓上时，ICE可以自动释放。这减少了螺栓连接过程中的意外中断。

完全自由旋转接头

ICE是世界上唯一的液压螺栓连接系统，可以实现快速灵活的定位，而不受通常与液压软管相关的限制。

多用途系统

1

2

ICE适用于所有HYTORC螺栓连接系统，包括用HYTORC螺母（1）和革命性的新型HYTORC垫圈（2）固定。

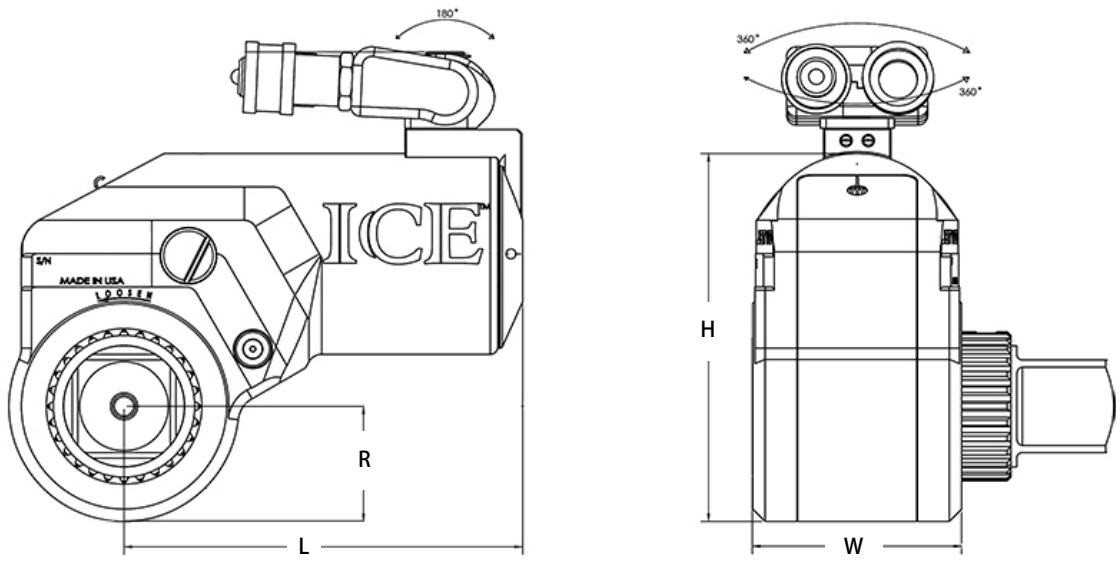

图例：H＝高度 W＝宽度 L＝长度 R＝半径

型号	H	W	L	R	方形驱动	重量	扭矩	
英制	英寸					磅	英尺磅 (最小值)	英尺磅 (最小值)
ICE - .7	4.60	1.85	3.75	1.00	3/4	4.55	117	806
ICE - 1	5.17	2.18	4.43	1.13	3/4	6.00	196	1,284
ICE - 3	6.58	2.90	5.53	1.52	1	10.00	460	3,084
ICE - 5	7.63	3.38	6.44	1.80	1-1/2	18.00	804	5,360
公制	毫米				英寸	公斤	牛米(最小值)	牛米(最大值)
ICE - .7	117	47	95	25	3/4	2.07	159	1092
ICE - 1	131	55	113	29	3/4	2.73	266	1740
ICE - 3	167	74	140	39	1	4.55	623	4179
ICE - 5	194	86	164	46	1-1/2	8.18	1089	7263

AVANTI® 液压扭矩扳手

AVANTI液压扭矩扳手提供最广泛的扭矩输出，最大输出功率超过130,000英尺磅，在最大的模型。AVANTI在全球范围内使用了数万个，是业界值得信赖的下一代螺栓连接解决方案。

反应驱动器

AVANTI采用行业首创的反应驱动专利（也可在ICE系列中找到），消除了其他具有后端反作用力臂的扭矩扳手所产生的破坏性扭转力。

扭矩和角度表盘

通过简单的附件，AVANTI系统能够提供清晰的角度读数，用于包含螺母转动的螺栓连接方法。

多用途系统

1

2

AVANTI可与所有HYTORC螺栓连接系统配合使用，包括使用HYTORC螺母（1）和革命性的新型HYTORC垫圈（2）紧固，以增加任何工作的安全性、速度和准确性。

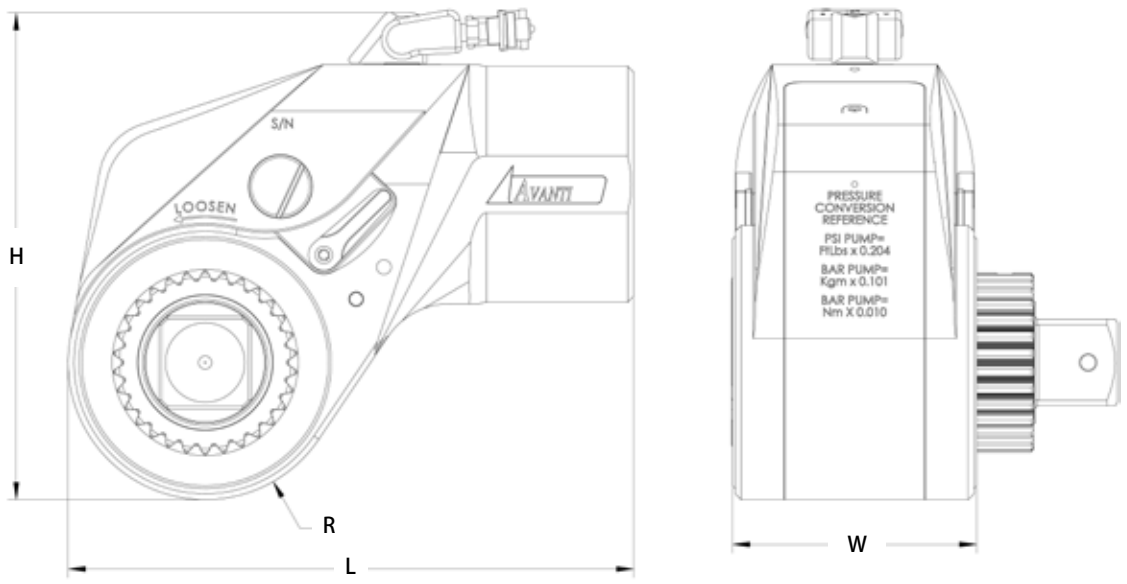

图例：H＝高度 W＝宽度 L＝长度 R＝半径

型号	H	W	L	R	方形驱动	重量	扭矩	
英制	英寸					磅	英尺磅 (最小值)	英尺磅 (最大值)
AVANTI - .7	4.19	1.79	4.14	0.99	3/4	3.10	115	767
AVANTI - 1	4.76	2.18	4.71	1.13	3/4	4.50	196	1,284
AVANTI - 3	6.20	2.90	6.15	1.52	1	9.45	460	3,084
AVANTI - 5	7.14	3.38	7.36	1.80	1-1/2	15.60	804	5,360
AVANTI - 8	7.90	3.86	8.24	1.94	1-1/2	20.75	1,150	7,760
AVANTI - 10	8.85	4.35	9.20	2.25	1-1/2	29.20	1,800	11,743
AVANTI - 20	10.22	5.07	10.94	2.60	2-1/2	47.70	2,760	17,890
AVANTI - 35	12.22	6.23	13.45	3.19	2-1/2	82.75	4,905	31,830
AVANTI - 50	13.90	7.04	15.54	3.95	2-1/2	127.70	7,202	46,126
AVANTI - 80	16.84	7.49	19.52	4.69	3-1/2	280.50	11,965	85,695
AVANTI - 130	19.40	8.50	22.73	5.31	3-1/2	585.00	19,395	138,510

公制	毫米				英寸	公斤	牛米(最小值)	牛米(最大值)
AVANTI - .7	106	45	105	25	3/4	1.41	156	1039
AVANTI - 1	121	55	120	29	3/4	2.05	266	1740
AVANTI - 3	157	74	156	39	1	4.30	623	4179
AVANTI - 5	181	86	187	46	1-1/2	7.09	1089	7263
AVANTI - 8	201	98	209	49	1-1/2	9.43	1558	10515
AVANTI - 10	225	110	234	57	1-1/2	13.27	2439	15912
AVANTI - 20	260	129	278	66	2-1/2	21.68	3740	24241
AVANTI - 35	310	158	342	81	2-1/2	37.61	6646	43130
AVANTI - 50	353	179	395	100	2-1/2	58.05	9759	62501
AVANTI - 80	428	190	496	119	3-1/2	127.50	16213	116118
AVANTI - 130	493	216	577	135	3-1/2	265.91	26280	187683

MXT® 液压扭矩扳手

MXT是世界上最畅销的工业螺栓系统，全球使用量超过十万。自1990年以来，标志性的蓝色外壳代表了每个主要行业的工作场所的质量、耐用性和可靠性。从最高的过山车到世界上最大的桥梁，MXT有能力完成工作。

锁定释放

MXT是业界第一款具有释放杆的工具，允许您在工具锁定应用程序时释放该工具。(也在AVANTI上找到).

防滑棘轮

MXT开创了此新系统，可实现更强大的突破以及更快的紧固。工具内的辅助棘爪防止棘轮与其被驱动的方向相反地转动。

特殊合金选项

MXT-SA提供经过验证的MXT设计可靠性，采用先进材料，可进一步延长使用寿命。MXT-SA工具提供5年无问题保修。

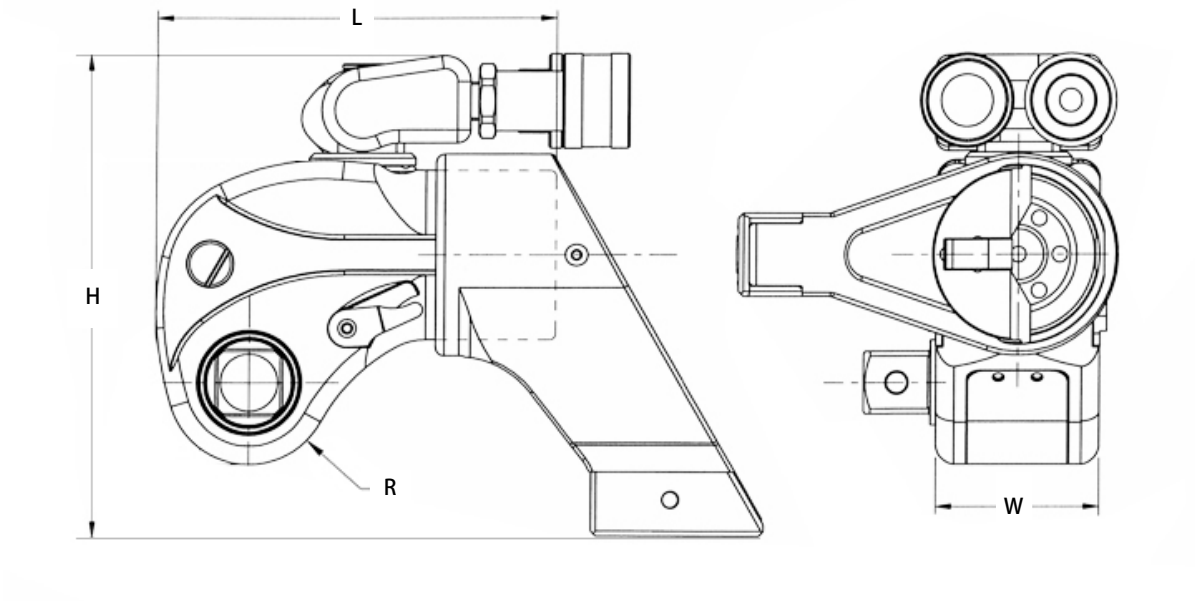

图例：H＝高度 W＝宽度 L＝长度 R＝半径

型号	H	W	L	R	方形驱动	重量	扭矩	
英制	英寸					磅	英尺磅 (最小值)	英尺磅 (最大值)
MXT - .7	4.25	1.62	3.96	0.81	3/4	2.69	118	822
MXT - 1	4.90	1.97	4.88	0.98	3/4	3.95	200	1,340
MXT - 3	6.12	2.63	6.34	1.31	1	8.29	480	3,230
MXT - 5	7.22	3.16	7.61	1.57	1-1/2	14.20	835	5,590
MXT - 10	8.80	3.95	9.51	1.96	1-1/2	24.80	1,755	11,520
MXT - 15	9.67	4.38	10.55	2.18	2-1/2	36.00	2,268	15,399
MXT - 20	10.24	4.73	11.41	2.36	2-1/2	43.40	2,960	19,760
MXT - 35	12.42	5.82	14.03	2.90	2-1/2	77.45	5,400	37,100
公制	毫米				英寸	公斤	牛米(最小值)	牛米(最大值)
MXT - .7	108	41	101	21	3/4	1.22	160	1114
MXT - 1	124	50	124	25	3/4	1.80	271	1816
MXT - 3	155	67	161	33	1	3.77	650	4377
MXT - 5	183	80	193	40	1-1/2	6.45	1131	7575
MXT - 10	224	100	242	50	1-1/2	11.27	2378	15610
MXT - 15	246	111	268	55	2-1/2	16.36	3073	20866
MXT - 20	260	120	290	60	2-1/2	19.73	4011	26775
MXT - 35	315	148	356	74	2-1/2	35.20	7317	50271

EDGE® 液压扭矩扳手

对于需要高扭矩值和可重复结果的一般维护，EDGE是您的首选。简单的三动部件设计是由HYTORC在30多年前创造出来的，并且一直在不断改进，因此成为世界上试验和测试最多的液压扭矩扳手系列。

简单的操作和多轴旋转

EDGE的三动部件设计减少了潜在的维修次数，并将运营成本降至最低。所有HYTORC液压扭矩扳手（ICE除外）均采用多轴旋转，以实现最大的定位、灵活性和安全性。

直通式驱动器

为了快速简单的方向变化和最大的耐用性，EDGE采用直通式方形驱动器。

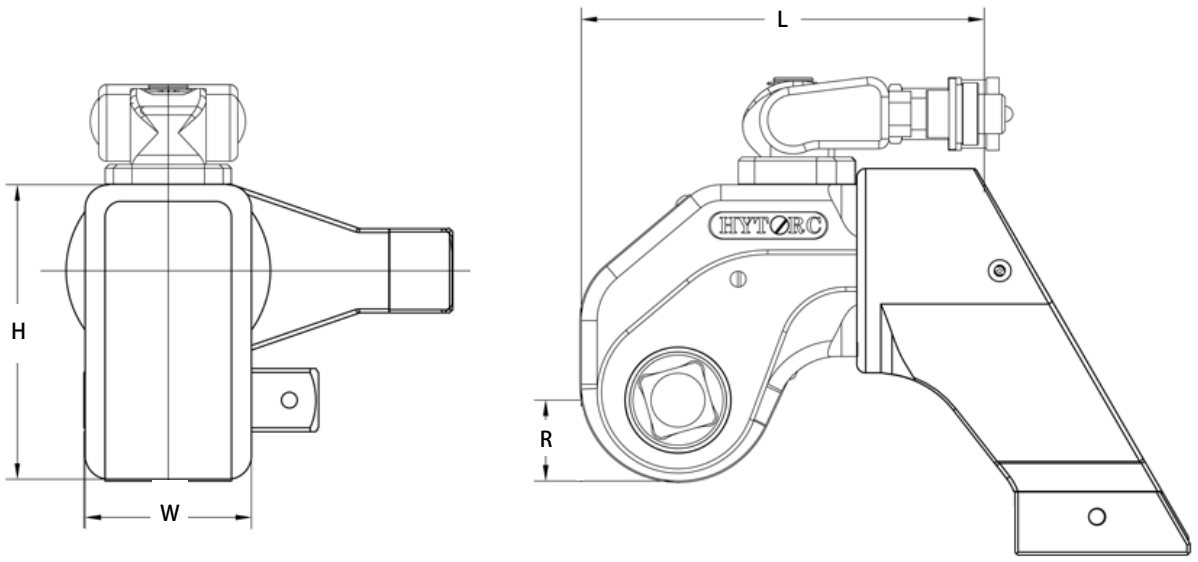

图例：H＝高度 W＝宽度 L＝长度 R＝半径

型号	H	W	L	R	方形驱动	重量	扭矩	
英制	英寸					磅	英尺磅 (最小值)	英尺磅 (最大值)
EDGE - .5	2.95	1.64	4.01	0.82	3/4	3.30	106	710
EDGE - 2	3.53	1.97	4.94	0.97	3/4	4.05	178	1,257
EDGE - 4	4.71	2.63	6.40	1.31	1	8.50	443	3,079
EDGE - 6	6.04	3.18	7.61	1.57	1-1/2	19.20	893	6,241
EDGE - 8	6.58	3.57	8.69	1.86	1-1/2	20.05	1,230	8,555
EDGE - 12	7.07	3.95	9.60	1.96	1-1/2	25.00	1,615	11,291
EDGE - 30	10.10	5.64	13.71	2.79	2-1/2	64.70	4,448	29,650
公制	毫米				英寸	公斤	牛米(最小值)	牛米(最大值)
EDGE - .5	75	42	102	21	3/4	1.50	144	962
EDGE - 2	90	50	125	25	3/4	1.84	241	1703
EDGE - 4	120	67	163	33	1	3.86	600	4172
EDGE - 6	153	81	193	40	1-1/2	8.73	1210	8457
EDGE - 8	167	91	221	47	1-1/2	9.11	1667	11592
EDGE - 12	180	100	244	50	1-1/2	11.36	2188	15299
EDGE - 30	257	143	348	71	2-1/2	29.41	6027	40176

STEALTH® 液压扭矩扳手

STEALTH是工业最先进的低间隙工具。纤薄的设计适合其他工具不适用的地方，双活塞动力头提供无与伦比的速度和动力。与HYTORC垫圈和HYTORC螺母兼容，STEALTH可以克服从一般维护到关键路径的螺栓连接应用。

免提操作

为了实现工业螺栓连接作业的最高安全性，HYTORC建议进行免提操作。STEALTH锁定式适配器可在有或没有HYTORC垫圈的情况下免提使用。

双活塞动力

STEALTH双活塞的专利设计提供了比市场上任何其他有限间隙工具更快的速度。

超薄设计

STEALTH是市场上第一个采用连续纤薄机身设计的工业螺栓系统，即使在最狭窄的范围内也适用。

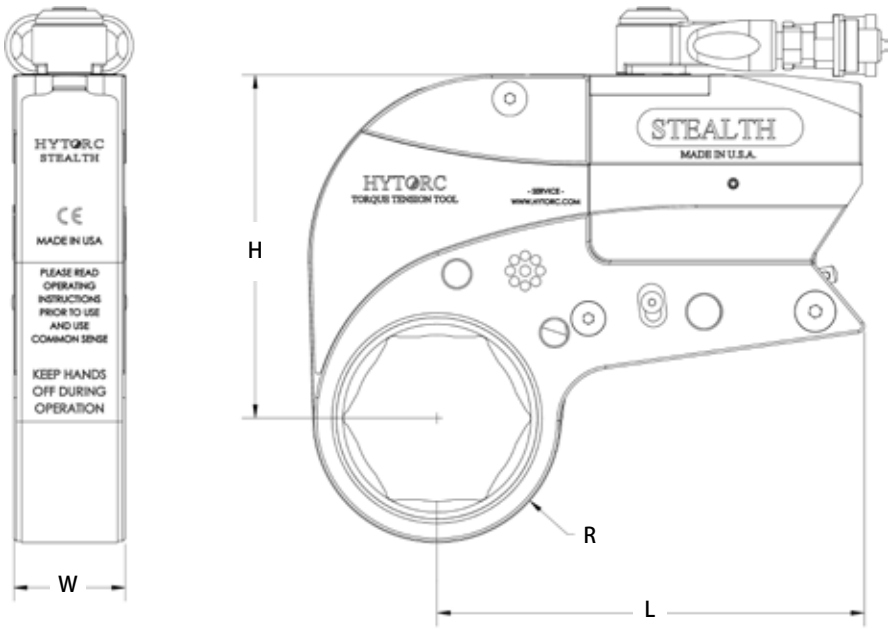

图例：H＝高度 W＝宽度 L＝长度 R＝半径

型号	H	W	L	R		重量	扭矩	
英制	英寸			英寸(最小值)	英寸(最大值)	磅	英尺磅(最小值)	英尺磅(最大值)
STEALTH - 2	4.21	1.25	5.53	1.03	1.76	3.99	278	1,869
STEALTH - 4	5.43	1.66	6.56	1.33	2.32	4.30	604	4,020
STEALTH - 8	6.40	2.18	8.00	1.77	2.89	6.70	1,199	7,984
STEALTH - 14	7.94	2.50	9.35	2.32	3.47	10.40	2,105	14,255
STEALTH - 22	9.18	2.91	10.80	2.62	3.87	15.40	3,250	21,875
STEALTH - 36	10.81	3.41	12.71	3.07	4.80	24.10	4,917	34,722
公制	毫米			毫米(最小值)	毫米(最大值)	公斤	牛米(最小值)	牛米(最大值)
STEALTH - 2	107	32	140	26	45	1.80	377	2534
STEALTH - 4	138	42	167	34	59	2.00	818	5450
STEALTH - 8	163	55	203	45	73	3.00	1625	10825
STEALTH - 14	202	64	237	59	88	4.70	2854	19327
STEALTH - 22	233	74	274	66	98	7.00	4406	29659
STEALTH - 36	275	87	323	78	122	10.90	6667	47077

XLCT® 液压扭矩扳手

XLCT是世界上最畅销的限速间隙工业螺栓系统，在全球范围内使用量超过十万。自1992年以来，标志性的红色外壳代表了每个主要行业的工作场所的质量、耐用性和可靠性。从最高的过山车到世界上最大的桥梁，XLCT有能力完成工作。

锁定释放

与MXT一样，XLCT配有一个释放杆，允许您在扭矩后松开工具，以便于拆卸。(也在STEALTH上找到).

防滑棘轮

XLCT系列采用防滑棘轮，可实现更强劲的突破和更快的紧固。工具内的辅助棘爪防止棘轮与其被驱动的方向相反地转动。

多用途配件

XLCT提供可互换的滤芯，适用于6点六角、12点六角、内六角扳手、方驱动扭力扳手，开式扳手以及许多其他配置，可简化最具挑战性的螺栓连接作业。

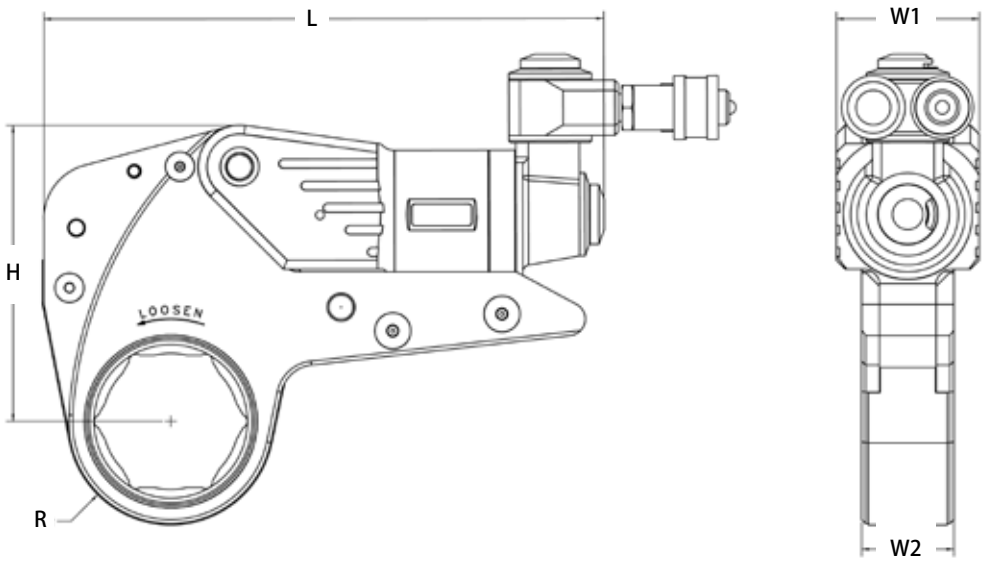

图例：H＝高度 W1＝动力头 的宽度 W2＝链接的宽度 L＝长度 R＝半径

型号	H	W1	W2	L	R		重量	扭矩	
英制	英寸				英寸 (最小值)	英寸 (最大值)	磅	英尺磅 (最小值)	英尺磅 (最大值)
XLCT - 2	4.02	1.94	1.25	7.33	1.03	1.76	2.05	243	1,687
XLCT - 4	5.36	2.58	1.67	10.19	1.33	2.32	4.25	580	3,855
XLCT - 8	6.70	3.23	2.09	12.29	1.77	2.89	7.15	1,143	8,151
XLCT - 14	8.04	3.88	2.50	14.61	2.32	3.47	11.30	2,010	13,400
XLCT - 18	9.08	4.38	2.83	14.34	2.62	3.87	14.85	2,790	19,100
XLCT - 30	10.71	5.17	3.35	16.82	3.07	4.80	23.80	4,579	30,986
XLCT - 45	13.39	6.00	3.94	21.10	4.05	4.88	43.00	7,130	49,180
XLCT - 60	13.39	6.46	4.16	20.70	4.81	5.03	48.00	8,867	59,110
公制	毫米				毫米 (最小值)	毫米 (最大值)	公斤	牛米(最小值)	牛米(最大值)
XLCT - 2	102	49	32	186	26	44.70	0.93	329	2286
XLCT - 4	136	66	42	259	34	58.93	1.93	786	5224
XLCT - 8	170	82	53	312	45	73.41	3.25	1549	11045
XLCT - 14	204	99	64	371	59	88.14	5.14	2724	18157
XLCT - 18	231	111	72	364	67	98.30	6.75	3780	25881
XLCT - 30	272	131	85	427	78	121.92	10.82	6205	41986
XLCT - 45	340	152	100	536	103	124.00	19.50	9667	66679
XLCT - 60	340	164	106	526	122	128.00	21.80	12022	80143

VERSA® 液压扭矩扳手

对于需要高扭矩值和可重复结果的一般维护，VERSA简单的三动部件设计是由HYTORC在30多年前创造出来的，并且一直在不断改进，因此成为世界上试验和测试最多的液压扭矩扳手系列。

操作简单

VERSA的三动部件设计减少了潜在的维修次数，并将运营成本降至最低。

纤薄的链接和配置文件

当螺母周围的间隙或空间非常有限时，HYTORC提供VERSA纤薄的链接；十六进制链接如此薄，几乎没有它无法处理的工作。VERSA是最经济的解决方案，在整个动力头和六角连杆上采用连续型设计。

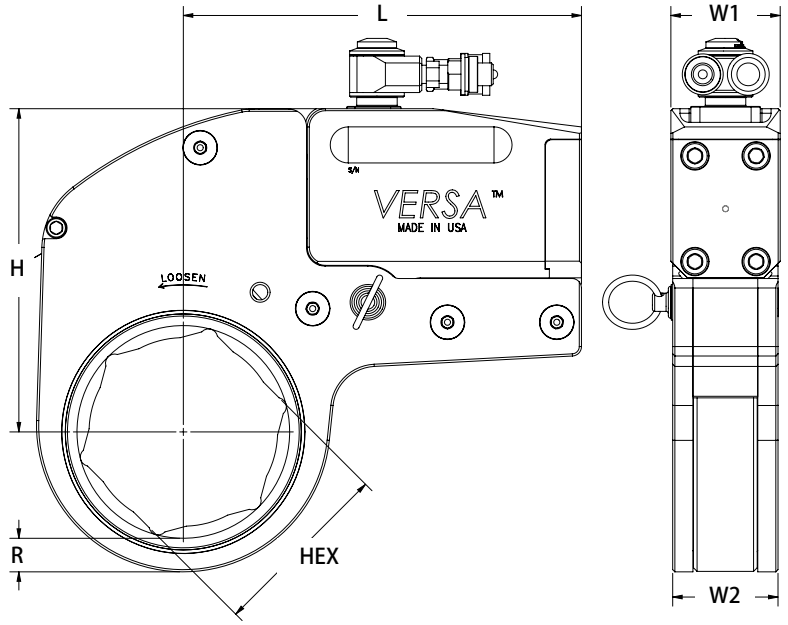

图例：H = 高度 W1 = 动力头 的宽度 W2 = 链接的宽度 L = 长度 R = 距离至六角螺母角

型号	H	W1	W2	L	R	重量	扭矩	
英制	英寸					磅	英尺磅 (最小值)	英尺磅 (最大值)
VERSA - 1	3.42	1.06	0.94	4.23	0.32	2.80	150	1,050
VERSA - 2	3.73	1.25	1.13	5.35	0.38	3.25	261	1,920
VERSA - 4	5.52	1.67	1.51	7.07	0.51	7.35	654	4,503
VERSA - 8	6.53	2.10	1.89	8.60	0.64	11.85	1,350	9,000
VERSA - 14	8.03	2.50	2.36	10.52	0.73	19.25	2,148	14,832
VERSA - 20	8.87	3.00	2.89	10.93	0.92	24.43	3,088	21,458
VERSA - 30	10.95	3.75	3.00	13.89	1.00	46.71	5,100	36,200
公制	毫米					公斤	牛米(最小值)	牛米(最大值)
VERSA - 1	87	27	24	107	8	1.27	203	1423
VERSA - 2	95	32	29	136	10	1.48	354	2602
VERSA - 4	140	42	38	180	13	3.34	886	6102
VERSA - 8	166	53	48	218	16	5.39	1829	12195
VERSA - 14	204	64	60	267	19	8.75	2911	20098
VERSA - 20	225	76	73	278	23	11.10	4184	29076
VERSA - 30	278	95	76	353	25	21.23	6911	49051

jGun® DIGITAL 气动扭矩工具

HYTORC的jGun DIGITAL是世界上第一款具有数字读数和无FRL操作的扭矩可调气动倍增器。与在空气管路和工具之间需要单独的过滤器，调节器和润滑系统的其他系统不同，jGun DIGITAL的专利设计消除了对此附件的需求，实现了最高水平的便携性和便利性。

数码读数

jGun DIGITAL是世界上第一款可调节扭矩的气动倍增器，具有数字读数和无FRL操作。与需要单独的过滤器，调节器和润滑系统的其他系统不同，jGun DIGITAL的专利设计消除了对此附件的需求，以实现最高水平的便携性和便利性。

内置扭矩调整

jGun DIGITAL是同类产品中的第一款带有车载空气调节器，用于简单的扭矩调节，手柄底部的连接器扭曲。从拧紧切换到松动时特别方便，使您能够快速调整到全功率，以便快速轻松地突破。

工业级电机

jGun DIGITAL中的新电机是专为重工业用途而设计的主力电机。凭借最大的功率重量比和坚固的耐腐蚀设计，该电机无需单独的空气过滤器和润滑系统，使jGun DIGITAL成为市场上最便携的气动扭矩枪。

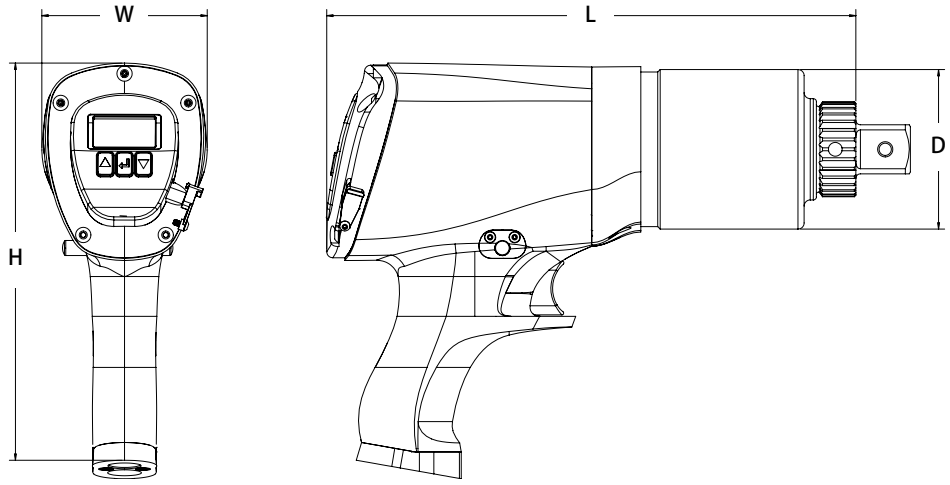

图例H＝高度 W＝宽度 L＝长度 D＝变速箱外径

型号	H	W	L	D	方形驱动	重量	扭矩		RPM
英制	英寸					磅	英尺磅 (最小值)	英尺磅 (最大值)	
DJ - .25	7.87	3.15	7.92	2.50	3/4	8.25	60	250	65.0
DJ - .5	7.87	3.15	8.94	2.58	3/4	8.85	185	500	24.0
DJ - 1	7.87	3.15	9.74	2.58	3/4	9.80	350	1,175	6.5
DJ - 2	8.41	3.37	11.90	3.25	1	16.50	575	2,090	5.5
DJ - 3	8.41	3.37	12.57	3.25	1	17.70	856	3,180	5.0
DJ - 5	8.72	3.37	14.04	4.15	1-1/2	28.30	1,395	5,050	2.5
DJ - 8	8.93	3.37	15.10	4.56	1-1/2	38.40	2,300	7,900	1.5

公制	毫米				英寸	公斤	牛米(最小值)	牛米(最大值)	RPM
DJ - .25	200	80	201	64	3/4	3.75	81	339	65.0
DJ - .5	200	80	227	66	3/4	4.02	251	678	24.0
DJ - 1	200	80	247	66	3/4	4.45	475	1592	6.5
DJ - 2	214	86	302	83	1	7.50	780	2832	5.5
DJ - 3	214	86	319	83	1	8.05	1161	4309	5.0
DJ - 5	221	86	357	105	1-1/2	12.86	1891	6843	2.5
DJ - 8	227	86	384	116	1-1/2	17.45	3118	10705	1.5

jGun® SINGLE SPEED 气动扭矩工具

单速jGun是气动工业螺栓连接的简单选择。凭借行业领先的功率重量和突破力，克服了腐蚀和损坏的螺母，该工具可以接触到冲击枪和断路器杆不会切割的地方。

强大的解开

jGun 单速提供持续的功率，没有反冲，以解开其它系统无法解决的螺母。冲击枪具有巨大的振动和噪音，并已在许多工地上被禁止使用。这采用精密传动装置和简单的反应夹具，在没有噪音和振动的情况下为您提供最大功率。

可重复的扭矩

为了达到最佳的接头完整性，连接上的所有螺栓都需要具有均匀和准确的负载。jGun单速提供可调节和可重复的扭矩，以确保螺栓连接在第一时间正确组装并随时间保持扭矩。

符合人体工学的设计

jGun 单速采用航空航天材料制造，具有最大的耐用性。舒适握感和所提供的消音器确保工具操作员即使在全天候工作也感到舒适。

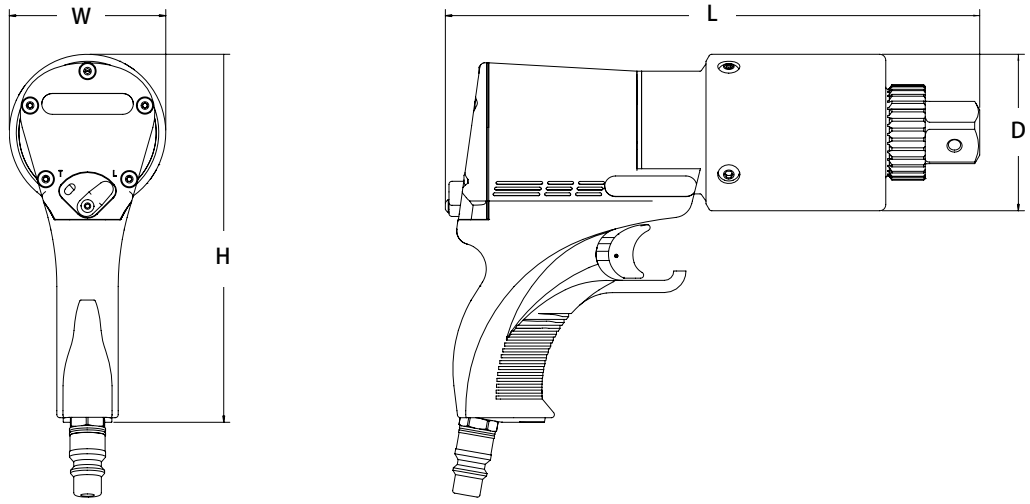

图例：H＝高度 W＝宽度 L＝长度 D＝变速箱外径

型号	H	W	L	D	方形驱动	重量	扭矩		RPM
英制	英寸					磅	英尺磅 (最小值)	英尺磅 (最大值)	
J - .25	7.32	2.74	7.03	2.50	3/4	7.20	48	250	65.0
J - .5	7.32	2.74	8.07	2.58	3/4	7.20	129	508	24.0
JGUN-A.7-HS	7.94	3.53	9.93	2.58	3/4	10.40	175	725	26.0
J - 1	7.32	2.74	8.90	2.58	3/4	10.00	301	1231	6.5
J - 2	7.94	3.53	10.46	3.25	1	14.50	521	2190	5.5
J - 3	7.94	3.53	11.11	3.25	1	15.74	852	3104	5.0
J - 5	8.25	4.15	12.68	4.15	1-1/2	20.05	1150	5266	2.5
J - 8	8.46	4.56	13.90	4.56	1-1/2	26.50	1743	7924	1.5

公制	毫米				英寸	公斤	牛米(最小值)	牛米(最大值)	RPM
J - .25	186	70	179	64	3/4	3.27	65	339	65.0
J - .5	186	70	205	66	3/4	3.27	175	688	24.0
JGUN-A.7-HS	202	90	252	66	3/4	4.73	237	982	26.0
J - 1	186	70	226	66	3/4	4.55	408	1668	6.5
J - 2	202	90	266	83	1	6.59	706	2967	5.5
J - 3	202	90	282	83	1	7.15	1154	4206	5.0
J - 5	210	105	322	105	1-1/2	9.11	1558	7136	2.5
J - 8	215	116	353	116	1-1/2	12.05	2362	10,737	1.5

jGun® DUAL SPEED 气动扭矩工具

jGun 双速是唯一的气动倍增器，可以灵活地将其用于破损，最终扭矩和重载突破。为了快速破坏和强大的扭矩能力，jGun 双速是业界最可靠的选择。

轮枪配件

轮枪配件是车轮螺栓连接和密闭空间内所有螺母和螺栓的明显选择。强大的扩展系统可提供所需的扭矩，而不会影响功率或耐用性。凭借业界领先的可重复性和直观设计，始终确保工作的完整性。

3合1螺栓系统

轴环的简单扭转将工具从高速断开模式切换到具有可调扭矩的最大功率模式，因此您可以为您的工作选择合适的输出。

直观的设计

这种强大的工具消除了对多个系统的需求，使培训更简单，并减少了操作员错误的机会。当使用多个系统来组装螺栓接合，操作员错误的可能性更大。jGun 双速 为操作员提供一个从头到尾易于使用的系统，从而简化工作。

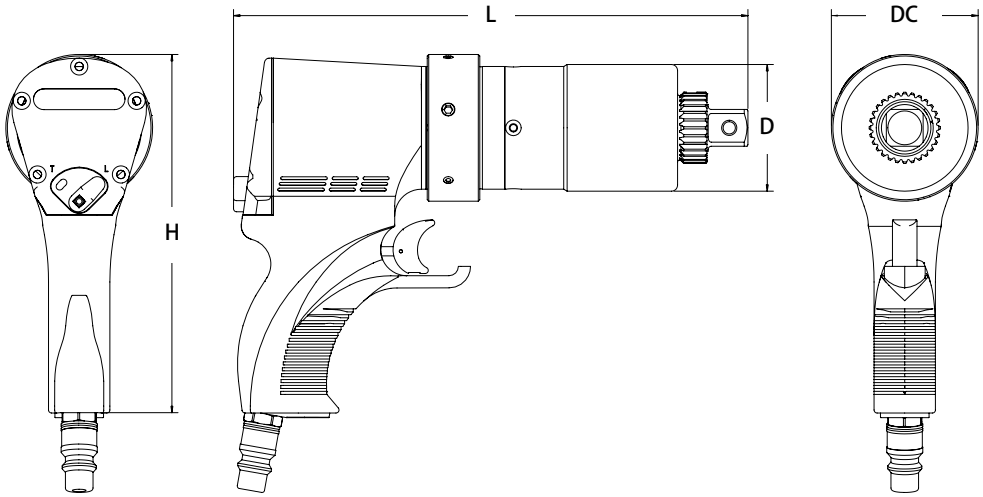

图例：H＝高度 L＝长度 D＝变速箱外径 DC＝轴环直径

型号	H	L	D	DC	方形驱动	重量	扭矩		RPM	
英制	英寸					磅	英尺磅 (最小值)	英尺磅 (最大值)	高	低
J - A.5 - AP	7.32	8.07	2.58	2.99	3/4	9.04	194	502	465	24.0
J - A1 - AP	7.40	10.55	2.58	2.99	3/4	9.70	312	1,272	126	6.5
J - A2 - AP	8.42	12.51	3.25	4.48	1	15.00	520	2,039	97	5.0
J - A3 - AP	7.50	12.48	3.19	2.99	1	12.00	830	3,072	39	2.0
J - A5 - AP	8.42	14.65	4.15	4.48	1-1/2	22.50	1,215	5,007	48	2.5
J - A8 - AP	8.46	15.38	4.56	4.48	1-1/2	28.75	2,079	8,285	29	1.5
轮枪 **J - A1 - AP - WG**	7.40	10.55	2.58	2.99	3/4	12.0	255	1,075	322	17

公制	毫米				英寸	公斤	牛米(最小值)	牛米(最大值)	高	低
J - A.5 - AP	186	205	66	76	3/4	4.11	263	680	465	24.0
J - A1 - AP	188	268	66	76	3/4	4.41	423	1724	126	6.5
J - A2 - AP	214	318	83	114	1	6.82	705	2763	97	5.0
J - A3 - AP	191	317	81	76	1	5.45	1125	4163	39	2.0
J - A5 - AP	214	372	105	114	1-1/2	10.23	1646	6785	48	2.5
J - A8 - AP	215	391	116	114	1-1/2	13.07	2817	11226	29	1.5
WHEEL GUN **J - A1 - AP - WG**	188	268	66	76	3/4	5	346	1457	322	17

LITHIUM SERIES® 电动扭矩工具

LITHIUM SERIES是工业螺栓连接工作便携性和便利性的终极解决方案。凭借世界上第一个36伏工业电池系统，这些工具可以用于重工业用途。轻量化设计和双速功能使该系统成为全球工业维护和生产环境的首选。

工业级电源

LITHIUM SERIES采用航空航天级材料从头开始设计，提供紧凑的设计，具有工业耐用性和动力。由坚固的铝合金切割而成的金属框架可保护工具免受工业作业的损坏。36伏电池为您提供通过最坚固的螺栓连接的能力。

双速螺栓连接

通过简单的开关，LITHIUM SERIES从高速断开模式转变为精确的最终扭矩模式，无需在工作中使用多个系统。精密加工的齿轮箱可提供恒定功率，而不会产生冲击枪中的振动和噪音。通过喷枪背面的数字读数调节功率，以微调任何作业的扭矩输出。

数据记录

内置数据记录功能允许用户记录所有已完成的螺栓连接工作。为了改进质量控制和问责制，可以将信息保存至电脑或平板电，以提供所执行工作的永久记录。

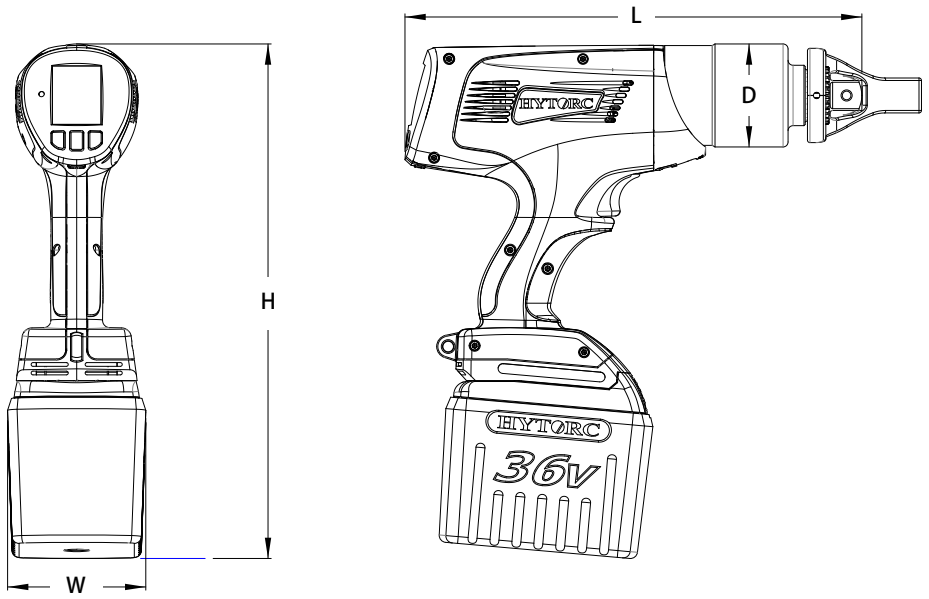

图例:H = 高度 W = 宽度 L = 长度 D = 直径

型号	H	W	L	D	方形驱动	重量	扭矩		RPM	
英制	英寸					磅	英尺磅 (最小值)	英尺磅 (最大值)	高	低
BTM - 0700	12.85	3.47	11.40	2.58	3/4	10.20	150	700	59.5	5.4
BTM - 1000	12.85	3.47	11.40	2.58	3/4	10.60	200	1,200	39	2.8
BTM - 2000	13.20	3.47	13.00	3.19	1	14.20	325	2,000	17	1.3
BTM - 3000	13.30	3.47	14.11	3.41	1	16.26	500	3,000	11	0.8
公制	毫米				英寸	公斤	牛米(最大值)	牛米(最小值)	高	低
BTM - 0700	326	88	290	66	3/4	4.64	203	949	59.5	5.4
BTM - 1000	326	88	290	66	3/4	4.82	271	1626	39	2.8
BTM - 2000	335	88	330	81	1	6.45	440	2710	17	1.3
BTM - 3000	338	88	358	87	1	7.39	678	4065	11	0.8

LION GUN® 电动扭矩工具

LION GUN是世界上第一个具有内置数据记录功能并且经济实惠精密螺栓连接系统。在LION GUN显示屏上设置所需的扭矩输出并拉动扳机以获得精确、可重复的扭矩，而不会产生过多的噪音或振动。

工业级电源

LION GUN的工业级齿轮箱由无刷直流电机驱动，连接到非冲击齿轮箱，比手动咔哒扳手，冲击扳手和其他拧紧工具更快、更平稳、更可靠地提供扭矩。

无可匹敌的便携性

通过使用航空航天级合金，LION GUN无需称重即可实现巨大的动力。18伏锂离子电池可提供持久的操作，并可快速充电，以保证工作正常运作。

数据记录

内置数据记录功能允许用户记录所有已完成的螺栓连接工作。为了改进质量控制和问责制，可以将信息保存至电脑或平板电，以提供所执行工作的永久记录。

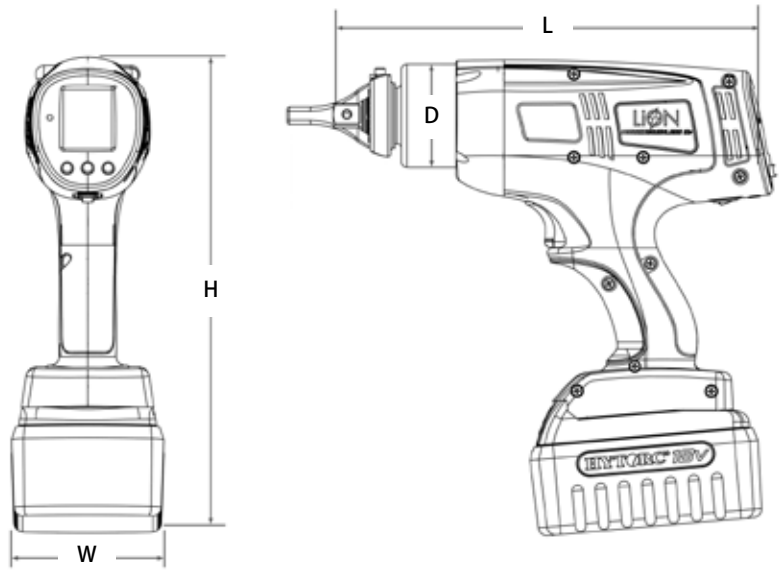

图例：H＝高度 W＝宽度 L＝长度 D＝直径

型号	H	W	L	D	方形驱动	重量	扭矩		RPM
英制	英寸					磅	英尺磅 (最小值)	英尺磅 (最小值)	
LION - .25	10.83	3.47	10.16	2.35	1/2	7.30	25	250	11.6
LION - .7	10.83	3.47	11.13	2.45	3/4	8.22	70	700	4.1

公制	毫米				英寸	公斤	牛米(最小值)	牛米(最大值)	RPM
LION - .25	275	88	258	60	1/2	3.32	34	339	11.6
LION - .7	275	88	283	62	3/4	3.74	95	950	4.1

泵对比图表

	VECTOR	HY-115	HY-TWIN 230V	HY-EX -STAGE	JETPRO 9.3	JETPRO S	JETPRO 18.3
压力高达700巴/10150 PSI	X	X	X	X	X	X	X
可提供多达4个工具	X	X	X	X	X	—	X
半自动	—	X	—	—	X	—	X
全自动（1工具）	X	X**	—	—	X**	—	—
全自动（4工具）	X	—	—	—	—	—	—
可作为文件	X	X**	—	—	X**	—	—
可提供扭矩和角度	—	X**	—	—	X**	—	—
图形用户界面（GUI）	X	—	—	—	—	—	—
可升级	X	X*	—	—	—	—	—
ATEX	—	—	—	X	—	—	—

泵对比图表

	HY-AIR	HY-TWIN AIR	JETPRO S-AIR
压力高达700巴/10150 PSI	X	X	X
可提供多达4个工具	X	X	—
半自动	X	—	—
可升级	—	—	—
ATEX	X	X	X

*有限的可升级性。
**通过升级不能达到的。需要新泵。

VECTOR

世界上最先进的液压动力单元，由于采用了3级高速流量电机，VECTOR泵成为最快的全自动液压动力系统。无仪表操作允许操作员只需选择他们正在使用的HYTORC工具和遥控器上所需的扭矩。作为第一款提供LCD悬挂式控制和自动调节功能的泵，HYTORC Vector泵可以完全升级，比以往更加直观。按下按钮让泵完成所有工作。

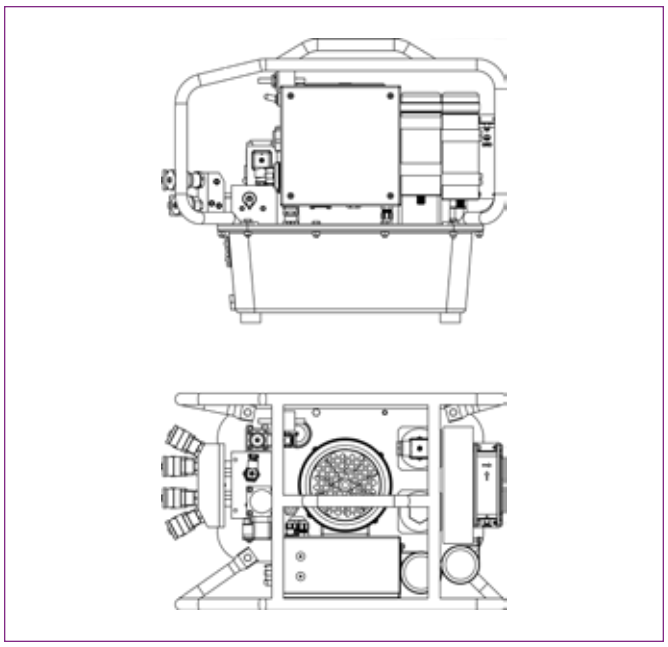

泵的规格与特征

电源	115伏（20安培）/ 230伏（10安培）/ 400伏（6安培）
数据记录	是
仪表	（不是必需的，但可以连接到阀块侧面的过程连接口。）
存库容量	2加仑/ 7.5升
级	3
重量	79 磅/35.8公斤
最大油流量*	620立方英寸/分钟/ 10升/分钟
油冷却器	是
防护隔离罩	是
15’ 远程控制	是
15’ 双线钢编织液压软管	是

* 最大油流量取决于电压：230伏和400伏具有更高的流速。

VECTOR FA与VECTOR FA-DOC

由于采用了3级高速流量电机，HYTORC VECTOR FA与VECTOR FA-DOC 泵独立成为最快的全自动液压动力系统。无仪表操作允许操作员只需选择他们正在使用的HYTORC工具和遥控器上所需的扭矩。我们的VECTOR 泵可以从手动泵升级到全自动泵，无需购买新泵。按下按钮让泵完成所有工作。

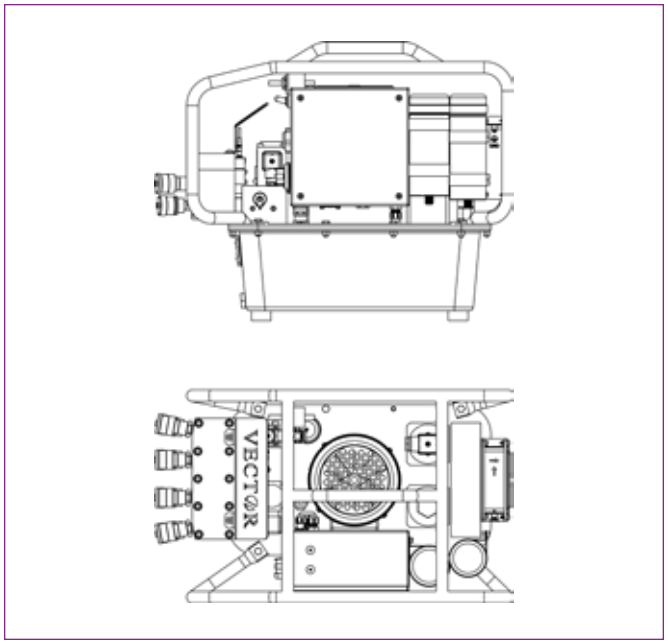

泵的规格与特征

电源	115伏（20安培）/ 230伏（10安培）/ 400伏（6安培）
数据记录	是
仪表	（不是必需的，但可以连接到阀块侧面的过程连接口。）
存库容量	2加仑/ 7.5升
级	3
重量	79磅/35.8公斤
最大油流量*	620立方英寸/分钟/ 10升/分钟
油冷却器	是
防护隔离罩	是
15’ 远程控制	是
15’ 双线钢编织液压软管	是

* 最大油流量取决于电压：230伏和400伏具有更高的流速。

HY-115 / JETPRO 9.3 (HY-230)

HYTORC标准电池模块。HY-115可靠、高效、经济实惠、性能优于市场上任何标准的泵。液压动力系统运作非常安静~80 dB。所有泵都配备了油冷却器，使过热问题成为了过去。简单的控制装置缩短了设置时间，可升级的半自动功能使操作员可以更快、更轻松地进行螺栓连接。

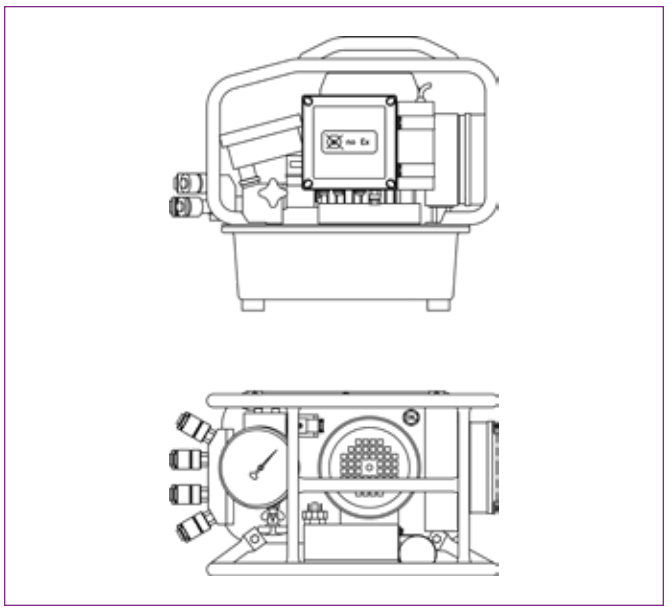

泵的规格与特征

电源	115伏（17安培）/230伏（9安培），400伏（6安培）
仪表	0-10，000 PSI（+/- 1%精度）
存库容量	1.35加仑/ 5.1升（2加仑/ HY-115可选7.6升油箱）
级	3
重量	57 磅/25.8公斤
最大油流量	620立方英寸/分钟/ 10升/分钟。
油冷却器	是
防护隔离罩	是
15’ 远程控制	是
15’ 双线钢编织液压软管	是

HY-TWIN 230

这款高功率双电机3级泵的速度和油流量是其它任何系统的两倍。适用于大型液压或多工具系统， HY-TWIN 230 为大扭矩扳手（10000英尺磅及以上）提供高功率，而不会影响其速度。五加仑的油箱可提供足够的油，同时为四个大型工具供电，内置脚轮可提高机动性。

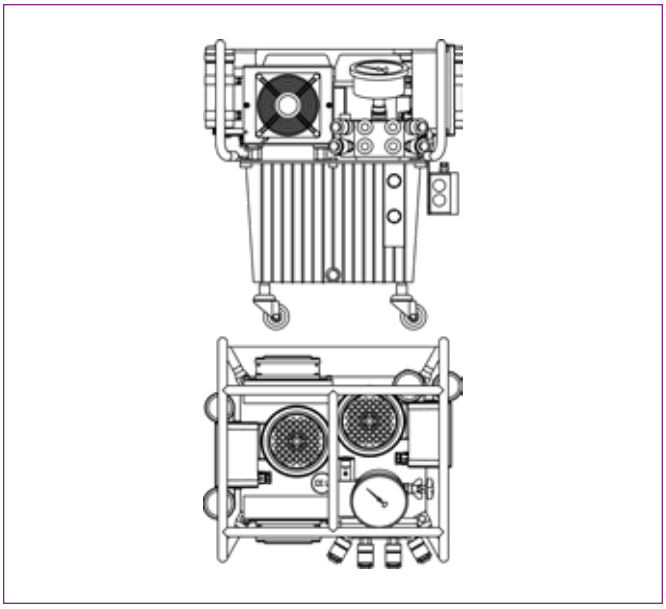

泵规格与特征

电源	230伏（30安培）
仪表	0-10，000 PSI（+/- 1%精度）
存库容量 (油箱可选)	5加仑/19升
级	3
重量	112 磅/51公斤
最大油流量	1,480立方英寸/分钟/ 24升/分钟
油冷却器	是
防护隔离罩	是
15′ 远程控制	是
15′ 双线钢编织液压软管	是

HY-EX 3级 - 防爆电动泵

HYTORC HY-EX 3级 电动泵是本质安全螺栓连接系统的支柱。该泵已获得欧盟指令2014/34 / EU（Atex 100a）认证：2014/34/EU这些泵配有已校准的仪表和15英尺（5米）远程控制。还提供4工具适配器使用。

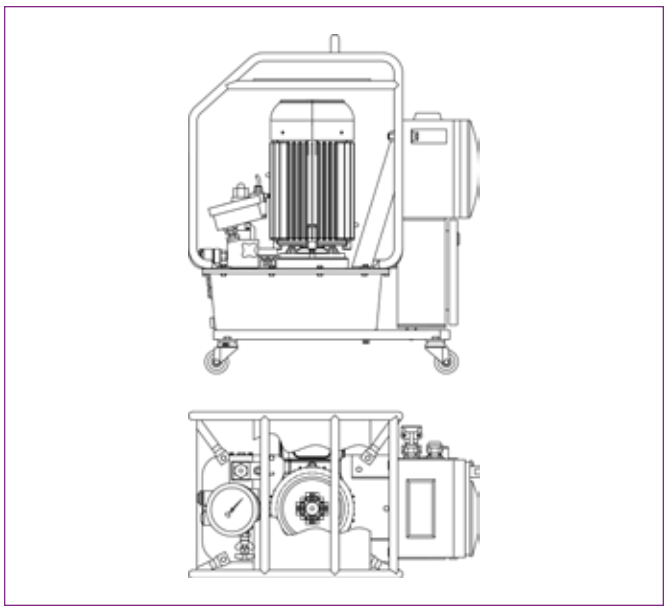

泵的规格与特征

电源	115伏（20安培），230伏（9安培），400伏（2.5安培）	
仪表	0-10,000 PSI（+/- 1%精度）	
存库容量	2加仑/ 7.5升	
级	3	
重量	~112磅/ 51公斤 - 无油（400伏） ~157磅/ 71公斤 - 无油（115/230伏）	
最大油流量 1,000 PSI 79巴	50赫兹 510立方英寸/分钟 8.0升/分钟	60赫兹 620立方英寸/分钟 10升/分钟
中等油流量 4,000 PSI 300巴	50赫兹 100立方英寸/分钟 1.6升/分钟	60赫兹 120立方英寸/分钟 2,0升/分钟
高油流量 10,000 PSI 700巴	50赫兹 55立方英寸/分钟 0.9升/分钟	60赫兹 65立方英寸/分钟 1,1升/分钟
油冷却器	否	

JETPRO S

JETPRO S 2级液压动力系统是市场上最实惠的轻型泵。JETPRO的紧凑型设计和一加仑油箱减轻了重量的限制，与其它液压泵一样，为操作员提供了高效的机动性。简单的双按钮控制装置确保了操作员简易使用，同时也加快了螺栓连接过程。JETPRO运作非常安静~80 dB。

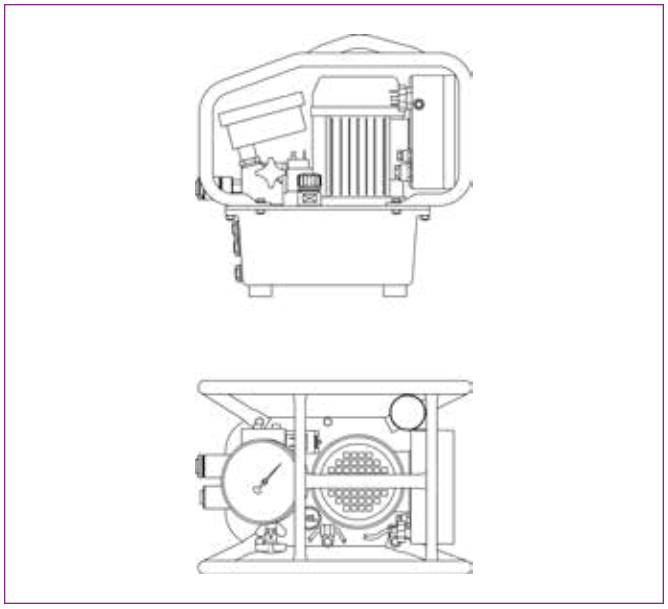

泵的规格与特征

电源	115伏（7.5安培）/ 230伏（4.5安培）
仪表	0-10,000 PSI（+/- 1%精度）
存库容量	0.8加仑/ 3.0升
级	2
重量	33 磅/ 15公斤
最大油流量	310立方英寸/分钟/ 5升/分钟
油冷却器	否
防护隔离罩	是
15’ 远程控制	是
15’ 双线钢编织液压软管	是

JETPRO 18.3 SA

JETPRO 18.3 SA是我们的高性能泵，以我们最大的液压系统高效工作。通过使用创新的内置油冷却系统，其3级电机可在不增加工作温度的情况下提供30%的油流量。紧凑的设计配备2加仑油箱，减轻了重量限制，为操作员提供了高效的移动性。

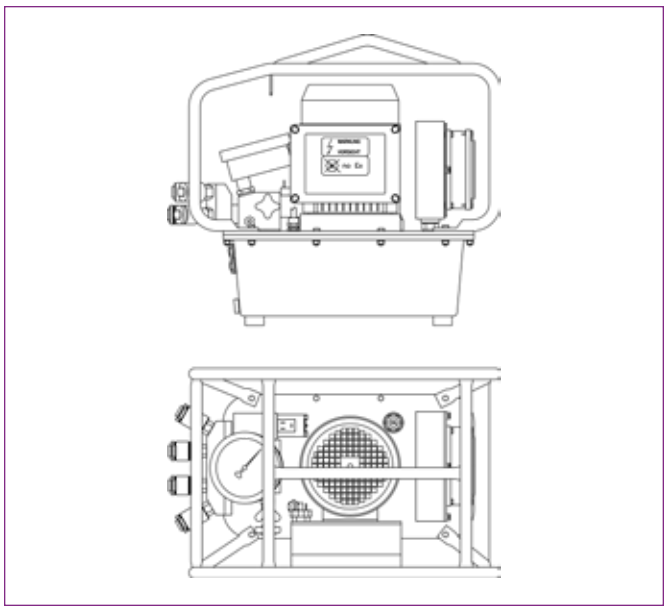

泵的规格与特征

电源	380伏 - 460伏（6安培）
仪表	0-10,000 PSI（+/- 1%精度）
存库容量	2加仑/ 7.5升
级	3
重量	64磅/29公斤
最大油流量	1,070立方英寸/分钟/ 18升/分钟
油冷却器	是
防护隔离罩	是
15’ 远程控制	是
15’ 双线钢编织液压软管	是

HY-AIR

我们的HY-AIR是一款3级泵，旨在缩短循环时间并提高生产率。紧凑的设计带有可选的一或两加仑油箱，减轻了重量限制，为操作员提供了高效的移动性。简单的控制装置缩短了设置时间，半自动功能使操作员可以更快，更轻松地进行螺栓连接。

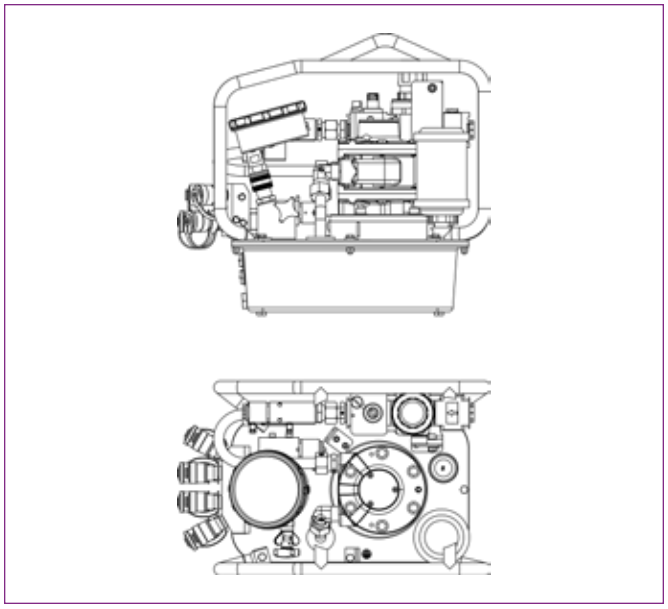

泵的规格与特征

电源	3800立方英寸/秒（62升/秒）
仪表	0-10,000 PSI（+/- 1%精度）
存库容量	1.35加仑/ 5.1升（2加仑/ HY-115可选7.6升油箱）
级	3
重量	46.3磅/ 21公斤
最大油流量	770立方英寸/分钟/ 13升/分钟
油冷却器	是
防护隔离罩	是
15′ 远程控制	是
15′ 双线钢编织液压软管	是

HY-TWIN AIR

HY-TWIN AIR液压泵为操作员提供了使用10,000英尺磅所需的动力。配备5加仑油箱，该泵将有足够的油可同时为多达四个大型工具供电。便携性不再是问题 因为我们的 HY-TWIN 泵配有脚轮，确保您在使用HYTORC液压动力系统时，可以为您提供所期望的移动性。

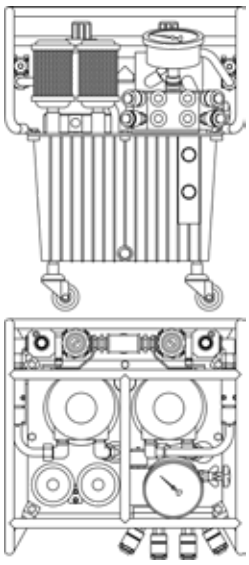

泵的规格与特征

耗气量	7200立方英尺/秒（118升/秒）
仪表	0-10，000 PSI（+/- 1%精度）
存库容量 (油箱可选)	5加仑/ 19升
级	3
重量	98 磅/44.4公斤
最大油流量	1,500立方英寸/分钟/ 25升/分钟
油冷却器	是
防护隔离罩	是
15′ 远程控制	是
15′ 双线钢编织液压软管	是

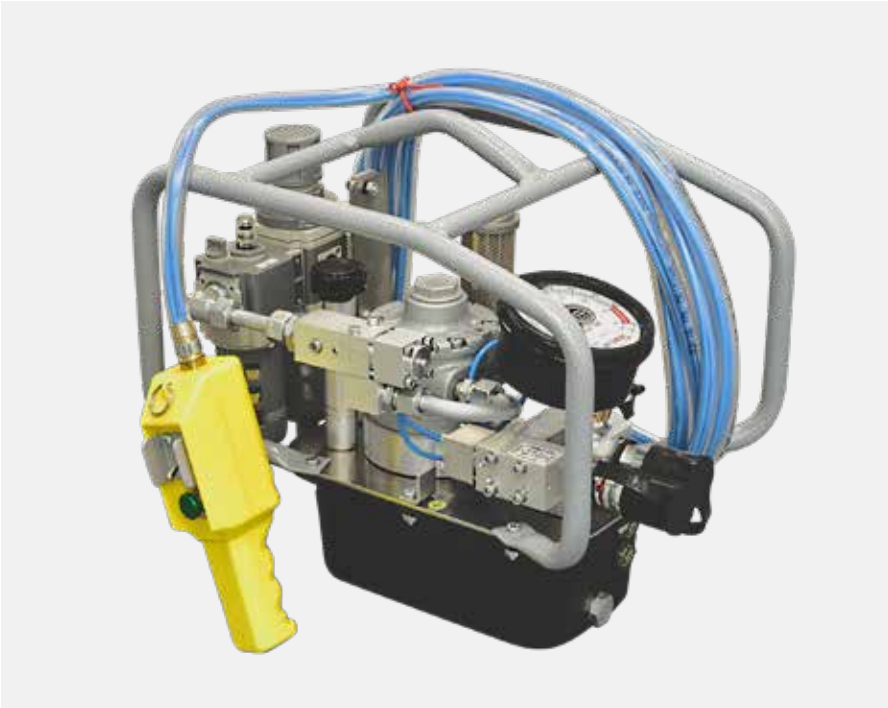

JETPRO S-AIR

经济实惠， JETPRO S-AIR 是一款气动液压动力单元，结合了行业领先的可靠性和轻量化设计。这款2级泵采用1加仑油箱，便于携带。一键式控制的直观设计确保了现场提高的速度和效率。该系统是我们ATEX批准的爆炸性环境螺栓组件的一部分。

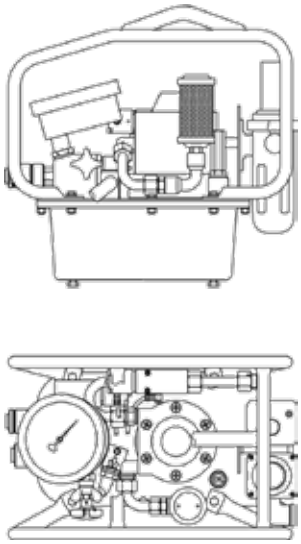

泵的规格与特征

耗气量	1900立方英尺/秒（31升/秒）
仪表	0-10,000 PSI（+/- 1%精度）
存库容量	0.8加仑/3.00升
级	2
重量	35磅/16公斤
最大油流量	370立方英寸/分钟/ 6升/分钟
油冷却器	否
防护隔离罩	是
15’ 远程控制	是
15’ 双线钢编织液压软管	是

HYTORC垫圈

HYTORC垫圈是最简单的升级，可即时提高安全性、速度和准确性。这种独特的专利系统消除了将工具固定到位所需的反作用臂和其他定制固定装置的需要。此外，精密加工表面减少了法兰上螺栓载荷的变化，从而提高了精度和防止松动。

安全性

HYTORC垫圈消除了对反应臂的需求，反应臂是螺栓连接工作受伤的最常见原因。独特的垫圈设计允许双层安全套筒在转动螺母时对垫圈本身作出反应。

速度

HYTORC垫圈消除了与其他螺栓连接系统相关的复杂设置，使螺栓连接过程更加直观，从而缩短了作业时间。我们的专利滚花可确保在任何操作过程中防止螺栓旋转。

HYTORC垫圈系统比较

扭矩扳手与备用扳手一起使用

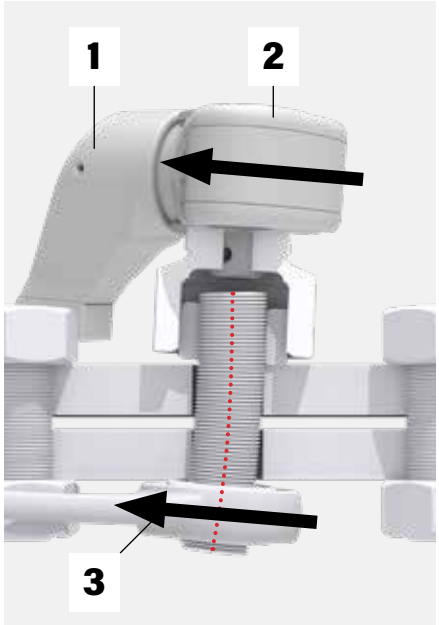

扭矩扳手和备用扳手以相同方向旋转。

1）反应夹具
2）扭矩扳手
3）备用扳手
← 扭矩扳手和备用扳手的旋转方向相同
屈服螺栓中心轴

HYTORC垫圈与双套筒扳手一起使用

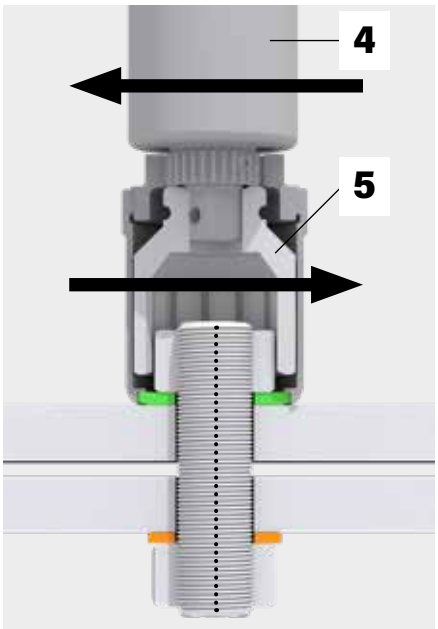

HYTORC垫圈夹紧表面，而支撑垫圈将螺栓固定到位并与表面成正方形。

4）扭矩扳手
5）双套筒驱动器
HYTORC垫圈
备用垫圈
← 扭矩扳手的旋转方向
→ 双套筒扳手的旋转方向
无妥协的螺栓中心轴

不必要的工作条件

夹伤危险和更多人员；损坏的侧面负载；弯曲力；缩短了螺母和螺栓的使用寿命。

最佳工作条件

没有夹伤危险；直观的操作；人员减少；没有破坏性的侧向载荷或弯曲力；螺母和螺栓可以重复使用。

重新加工/损坏的法兰表面

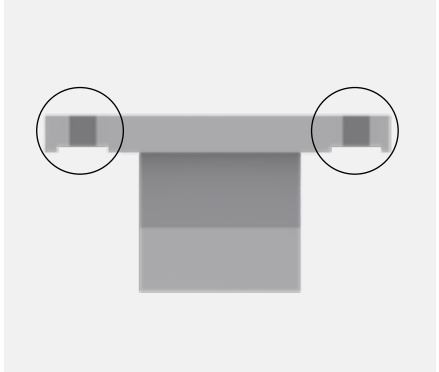

重复拧紧和松开螺母和螺栓会导致法兰表面磨损和损坏（重新加工）。

法兰保护

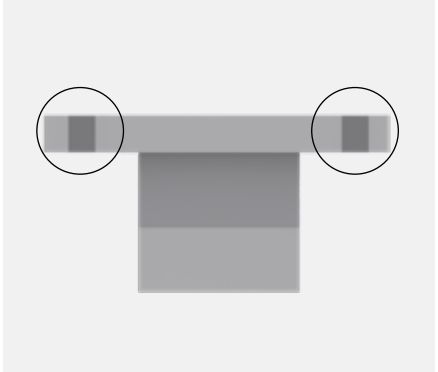

HYTORC垫圈可保护法兰表面，无需昂贵的法兰表面重修工艺；延长法兰寿命。

HYTORC螺母

对于需要最高水平螺栓负载控制的关键应用，获得专利的HYTORC螺母系统可提供业界领先的接头完整性。这种三件式紧固件对螺栓施加纯粹的张力，以防止螺纹损坏并确保螺栓负载精度。HYTORC有多种材料可供选择，适用于从极端温度到恶劣气候的所有应用。

校准负载精度

没有其他螺栓系统提供相同水平的可重复精度，确保均匀的螺栓负载，以消除关节故障和无意的螺母松动。

螺栓螺纹保护

HYTORC螺母是唯一可以保证在安装和拆卸时消除带螺纹或损坏螺纹的紧固件。这些紧固件已经安装在各种高温应用中十年或更长时间，并且在不损坏螺栓的情况下被拆除，从而无需更换螺栓，从而大大节省了成本。

HYTORC螺母系统对比

扭矩扳手与备用扳手一起使用

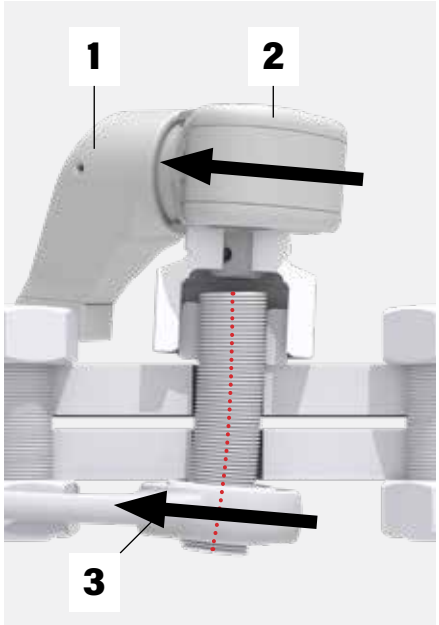

扭矩扳手和备用扳手以相同方向旋转。

1）反应夹具
2）扭矩扳手
3）备用扳手
← 扭矩扳手和备用扳手的旋转方向相同
屈服螺栓中心轴

HYTORC螺母

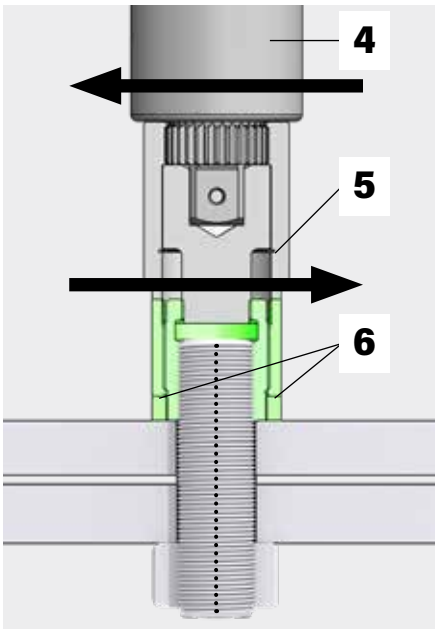

HYTORC螺母确保水平螺栓连接操作。

4）扭矩扳手
5）HYTORC螺母驱动器
6）HYTORC螺母
← 扭矩扳手的旋转方向
→ 螺母驱动器的旋转方向
毫不妥协的螺栓中心轴

标准螺栓负载分散

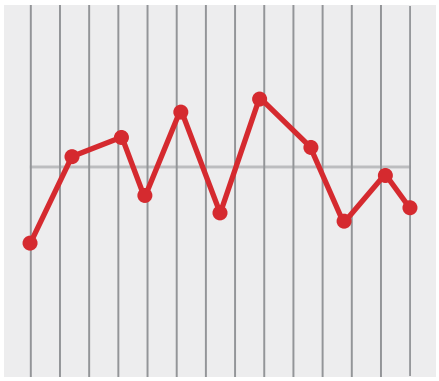

摩擦系数对螺栓载荷产生负面影响。

优化螺栓负载分散

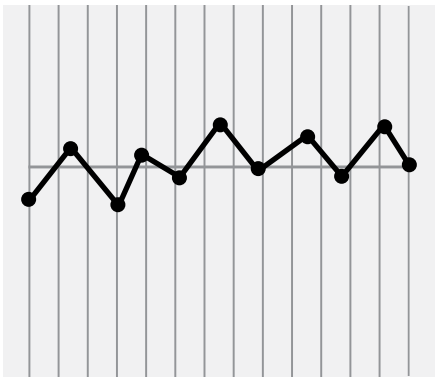

HYTORC螺母显着减少螺栓载荷的散布一半。

泄漏的潜在可能性

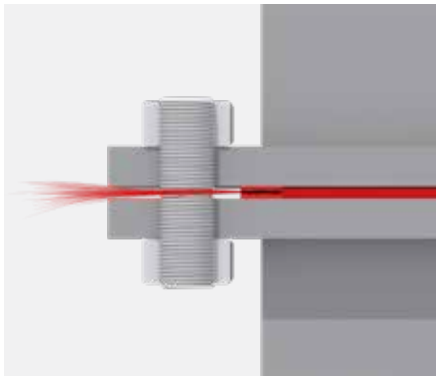

重复拧紧和拧松螺母和螺栓会导致法兰表面磨损和损坏（重新加工）。

完整性密封

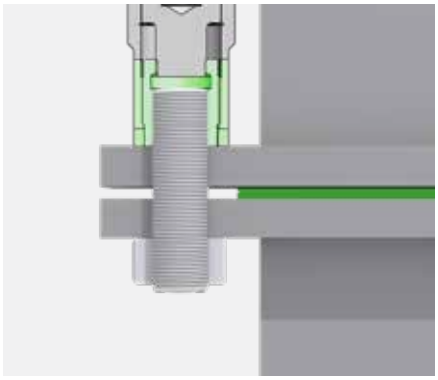

均匀精确的螺栓负载可对法兰施加均匀的压力，提高接头的完整性并减少泄漏的可能性; 延长法兰寿命。

张紧泵

气动HBT

提供标准和高流速以满足您的特定工具的需求，每个泵配备一个在线过滤器、调节器和润滑器（FRL）组件。这些泵易于使用和维护，并且可以使用多年。

PES

PES泵能够在不牺牲性能的情况下运行多个工具。全天为我们的客户提供一致的结果。PES泵推荐用于所有应用，包括结构，并提供多种配置。

HY系列

HYTORC HY系列张力泵是我们最紧固件市场最新的设计。该泵的设计考虑了维护技术人员。我们的HY系列张力泵比目前市场上的大多数张力泵轻近30磅。

1507-E

1507-E采用3相690 伏特 电机设计，适用于最重的作业，具有重载性能和可靠性，可轻松支持多种工具。1507-E配备全升程防护罩，适用于所有应用，包括结构。

海底

为了应对艰难的海上环境，HYTORC采用了我们久经考验的高流量气动泵，并使用不锈钢部件进行了重建。此外，我们将油箱的体积增加了一倍，以满足海底紧固的需求。

手动泵

用于紧固工具的HYTORC手动泵重量轻，可移动设计。HYTORC具有不同的压力和容量，可为您提供所需的灵活性。我们的手动泵具有内置压力表，带有独特的钢制手柄，可保护压力表免受冲击。

顶侧张紧器

顶侧标准系列

HYTORC标准系列顶部张紧器为我们的客户提供高质量、低成本的解决方案以满足其张紧需求。我们的标准系列张紧器设计适合大多数标准法兰、结构紧凑、易于操作。

顶侧弹簧复位

我们的弹簧复位张紧器系列为客户提供与我们标准系列相同的质量，但具有弹簧复位功能和更坚固的设计。这些改进提高了效率并增强了工具加载功能。

直接适合张力

直接配合紧固件在各个方向的间隙有限的应用中非常有用。此外，由于采用一体式设计，技术人员更喜欢将它们用于架空工作。直接配合紧固件可以定制，以适应各种应用。

风力 单级与多级

风力的单阶段

风多阶段

HYTORC风力涡轮张紧器旨在为我们的客户提供无与伦比的性能。我们的单级张紧器用于帮助我们的客户进行具有有限顶部间隙的螺栓连接应用，而我们的多级张紧器有助于径向间隙有限的螺栓连接应用。

风基础

HYTORC有许多设计可满足您的基础张紧需求。我们可以为风力涡轮机上使用的几乎所有类型的基础提供基础张紧解决方案。我们备有1“至3”岩锚钉的基础螺栓工具。

海底

HYTORC海底张紧器设计用于在苛刻的环境中连续使用。它由高品质材料制成，易于使用。我们的海底张紧器适合各种尺寸和预算。

套筒套件

HYTORC套筒套件采用优质材料制造，符合相同标准，使我们屡获殊荣的扭矩扳手成为业界之最。HYTORC套筒经久耐用，可提供无与伦比的可靠性，确保您的工作不会因套筒故障或安全问题而延迟。提供标准公制和英制重六角尺寸。

可定制的特定应用套件

HYTORC提供各种行业特定应用套件，确保您的作业箱具备完成螺栓连接作业所需的一切。无论您是将转子螺栓用螺栓固定在阿帕奇直升机上还是翻新大型发动机，HYTORC专用工具包具有完成工作所需的功能，无需在工作现场处理遗忘物品的麻烦。请联系您当地的HYTORC螺栓连接专家，以获取有关我们各种特定应用套件的信息。

套筒

HYTORC提供全系列高品质，抗冲击级方形驱动套筒，专为严苛的工业螺栓应用而设计。

反应臂与适配器

HYTORC提供世界上最大的定制反应臂和适配器库存。凭借50多年的螺栓连接经验，HYTORC可为您提供解决方案，即使是最难以解决的螺栓连接问题。

偏移链接

HYTORC偏置连杆设计用于优化间隙有限的螺栓连接应用，可轻松安装在大多数应用中，并可在通过螺栓上工作。偏移链接的尺寸为7/8“至3 1/8”，可与液压、气动、电池和电动工具配合使用。偏移链接设有反作用臂。使用带有偏移链接的HYTORC垫圈将无需使用反作用臂并最大限度地提高安全性。

燃烧罐延长器

通过我们的13英寸轻质燃烧罐延长器，节省数小时的维护时间并提高安全性。当与jGun或LITHIUM SERIES工具一起使用时，该配件可消除危险的摆动反作用力，并可轻松地沿任何内六角螺钉拧紧。

轮毂专用螺栓延长器

HYTORC为各种车辆提供这种7“轻型轮枪扩展。该扩展装置具有两个反应装置，适合绝大多数螺母尺寸为30-36mm的车队。

12英寸直线花键延长线

HYTORC定制扩展旨在提高您的工作安全性和效率。通过自定义设计节省时间并提高准确性。

风塔电缆桥架（WTCT）

使用风塔电缆桥架双反应螺栓固定装置控制螺栓负载并提高安全性。该附件降低了侧向负载力，延长了扭矩工具的使用寿命，并消除了传统反作用力臂引起的法兰和附近螺母的划伤和刨削。

表盘指示器保持器

HYTORC表盘指示器固定器为操作员提供了一种快速简便的方法来满足扭矩和角度要求。只需用这个方便的配件更换标准工具固定器即可。

蟹螺母

使用蟹螺母双反应螺栓夹具控制螺栓负载并提高安全性。该附件降低了侧向负载力，延长了扭矩工具的使用寿命，并消除了传统反作用力臂引起的法兰和附近螺母的划伤和刨削。

歧管

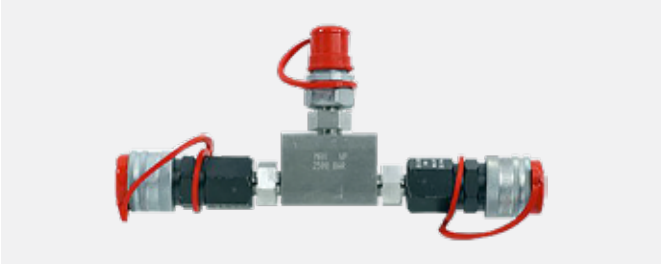

HYTORC为任何压力下的各种应用提供多种歧管选择.

耦合器

HYTORC提供各种各样的耦合器，以满足任何压力下的任何要求。

FORCE 8 歧管

HYTORC Force 8歧管的尺寸是标准HYTORC歧管的两倍，允许操作员将多达八个工具连接到泵上，以便在SIMULTORC多工具螺栓连接系统中使用。

软管

HYTORC为各种应用提供全系列的液压和张紧软管。无论是上部还是海底，HYTORC都能为您提供服务。

软管鞭子

通过使用这些易弯曲且直径较小的1/8“软管鞭子，提高SIMULTORC多工具螺栓系统的灵活性。

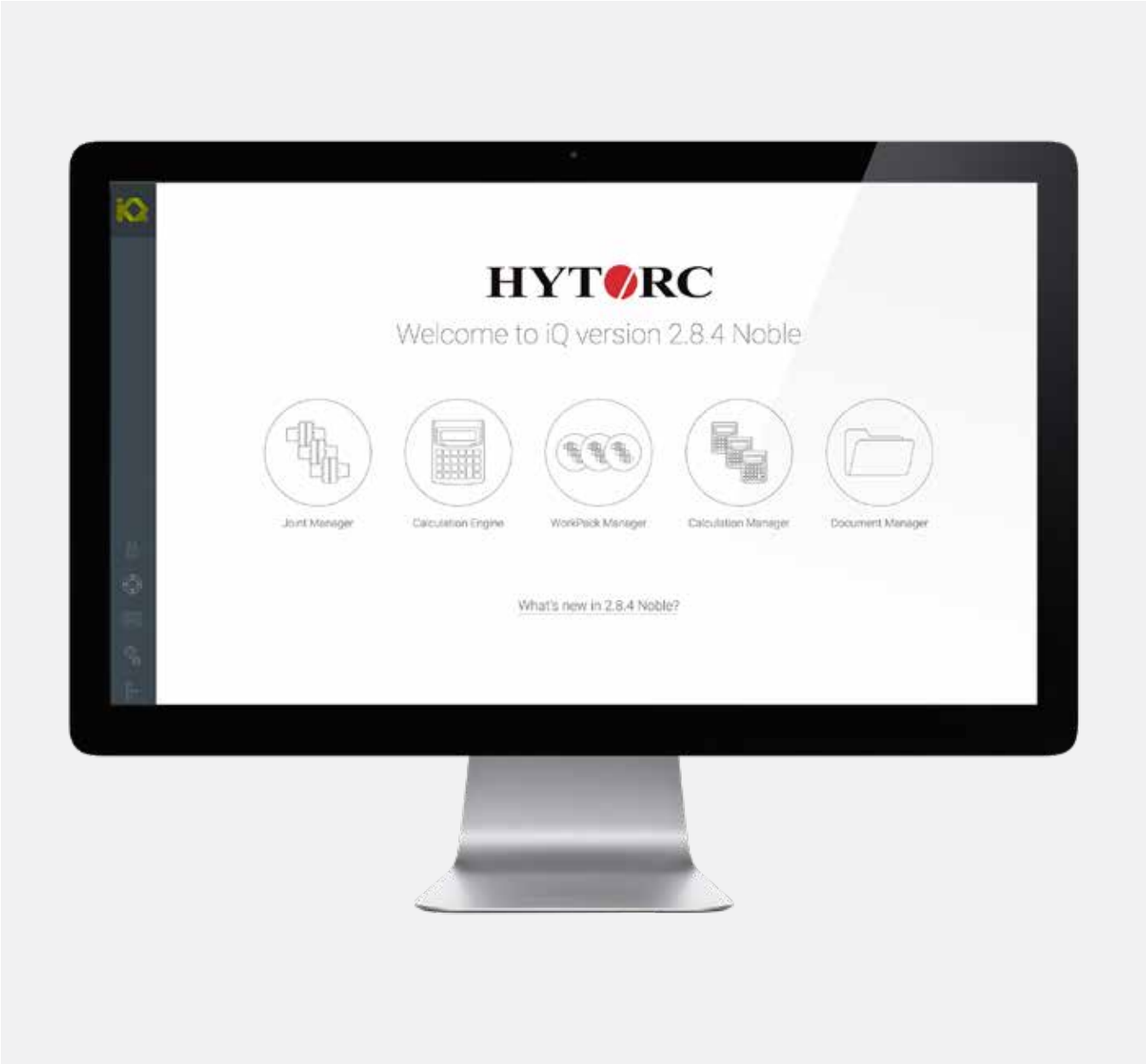

HYTORC法兰管理器

HYTORC法兰管理器是业内领先的螺栓连接完整性解决方案供应商。这种螺栓连接管理软件支持HYTORC工具操作员更安全，更有效、更经济地构建和维护其资产。

法兰管理器是市场上唯一一款从最新标准（ASME PCC-01和能源研究所指南）中获得螺栓负载计算的软件，将动力交给HYTORC客户手中，以便做出快速，安全的工程决策。

计算引擎

用户可以对数千种法兰/垫圈/紧固件组合进行快速安全的计算。

紧固规格

即时计算推荐的螺栓负载要求和单个工具设置以及拧紧模式。

工具选择

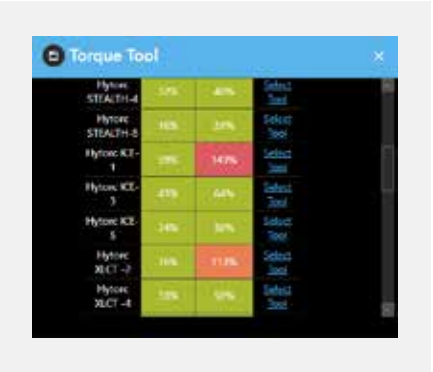

用户可以选择从全系列的HYTORC工具中进行选择。

联合完整性审查

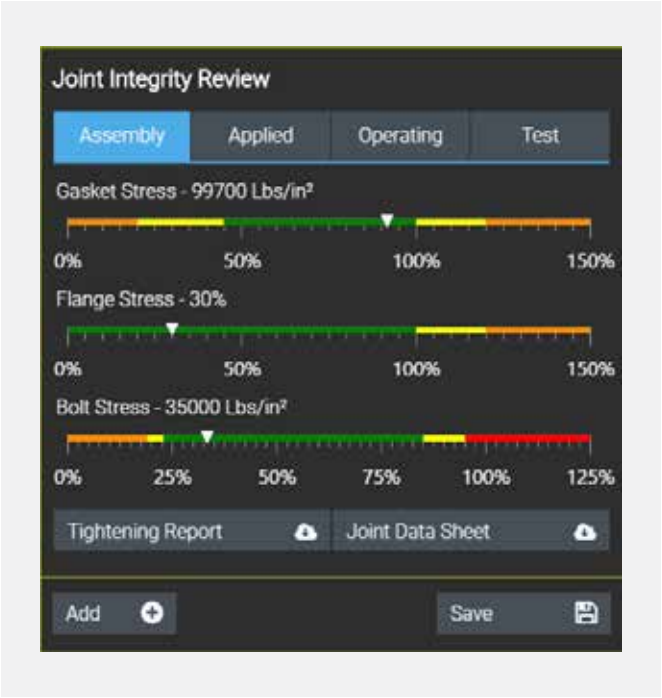

独特的关节完整性检查可在装配和操作过程中为所有组件提供简单明确的应力水平指示。工程警告立即提供关节完整性的建议。随着时间的推移，大大降低碳氢化合物泄漏和法兰部件损坏的风险。

文档

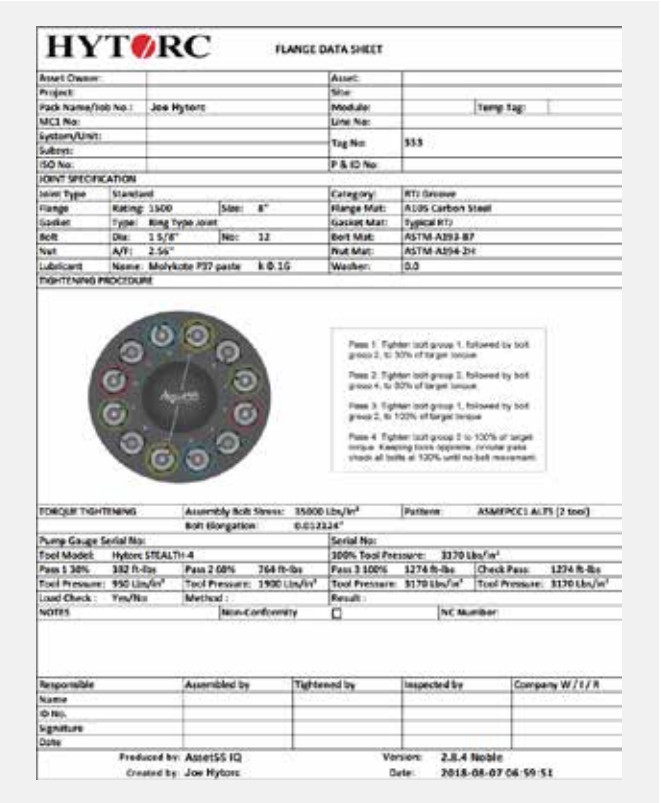

制作自动填充的联合文件，拧紧报告和程序。

HYTORC移动服务

HYTORC提供移动服务、维护和培训，使您和您的工具比以往任何时候都更快地恢复工作。我们的现场培训和预防性维护可确保您的所有设备在您需要时准备就绪，并确保您的工具操作员接受安全操作和操作培训。

免费贷款工具

我们知道您的时间很宝贵。如果在维修工具时需要更换工具以进行紧急作业，则可免费使用。

数码校准系统

我们的移动校准实验室提供手动扭矩扳手以及液压，气动和电动工具的现场校准，扭矩输出高达20,000英尺磅。对于大型工具的校准，我们的服务技术人员提供接送服务。

厢式车队配备车载维修中心

我们的技术人员经过培训，可以现场修复大多数品牌的液压\气动和电动螺栓系统。如果无法完成维修，将在您的工具发送到最近的维修中心进行维修时提供免费的借用工具。今天安排免费参观：www.hytorcvan.com.

TORCSAFE

使用HYTORC的工业螺栓连接系统预防性维护解决方案，提高您的生产力。通过使用TORCSAFE, 您可以确保所有HYTORC设备在您需要时准备就绪。我们训练有素的技术人员会在到达时提醒您，并安排现场访问，以便根据需要检查，维修和校准您的设备。

基于网络的库存管理

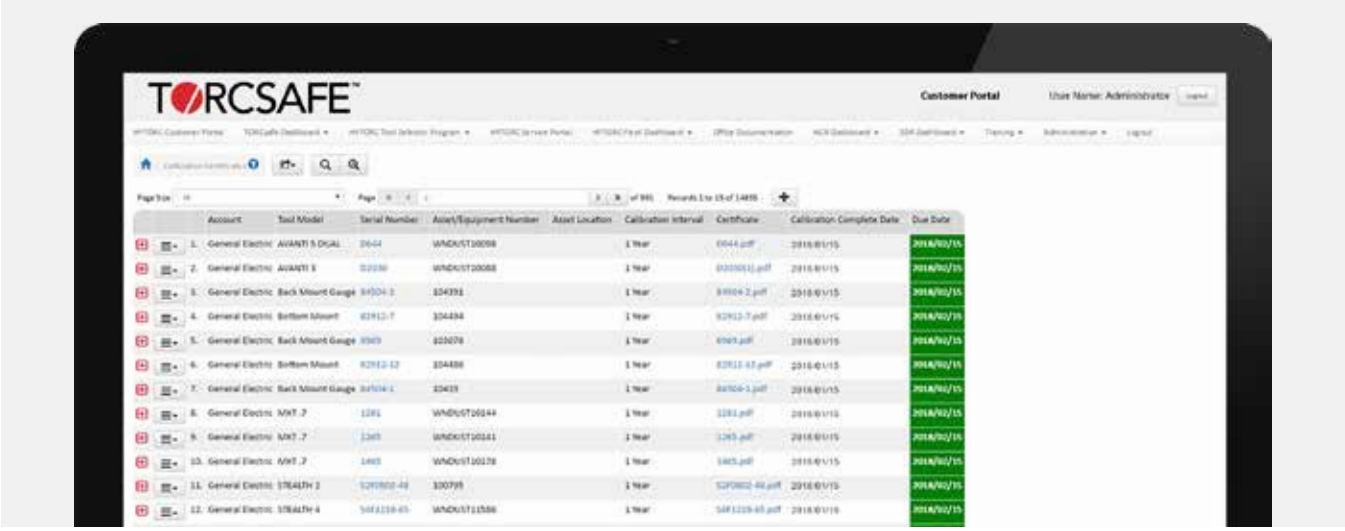

HYTORC的安全门户网站为您提供有关所有螺栓连接设备的最新信息，包括可打印的校准证书和更新的工具位置信息。检查校准状态一目了然，并接收即将到来的校准到期的通知。

HYTORC设备租赁计划

从单个工具到定制螺栓系统，HYTORC拥有业内最大的租赁设备库存，可在全球范围内使用.我们经验丰富的代表位于全球服务中心，地理位置优越，将与您合作，为您的工作确定最具成本效益的解决方案。您的HYTORC租赁还可以免费进行安全和操作培训，以确保您的工作人员从每次租赁中获得最大收益。凭借在该行业50年的经验，您可以放心，我们为您的螺栓挑战提供解决方案！

总满意度保证

- 购买时100%租赁信用*
- 每天、每周或每月只租用您需要的设备
- 所有租赁的免费安全和操作培训
- 全球可用的螺栓系统
- 通过定制工具套件租赁提高安全性、速度和准确性
- 大型工作的工具箱可供月租
- 所有租赁设备在下次租赁之前都要经过检查和重新认证

*所有的租金积分可在租赁后六个月内使用。

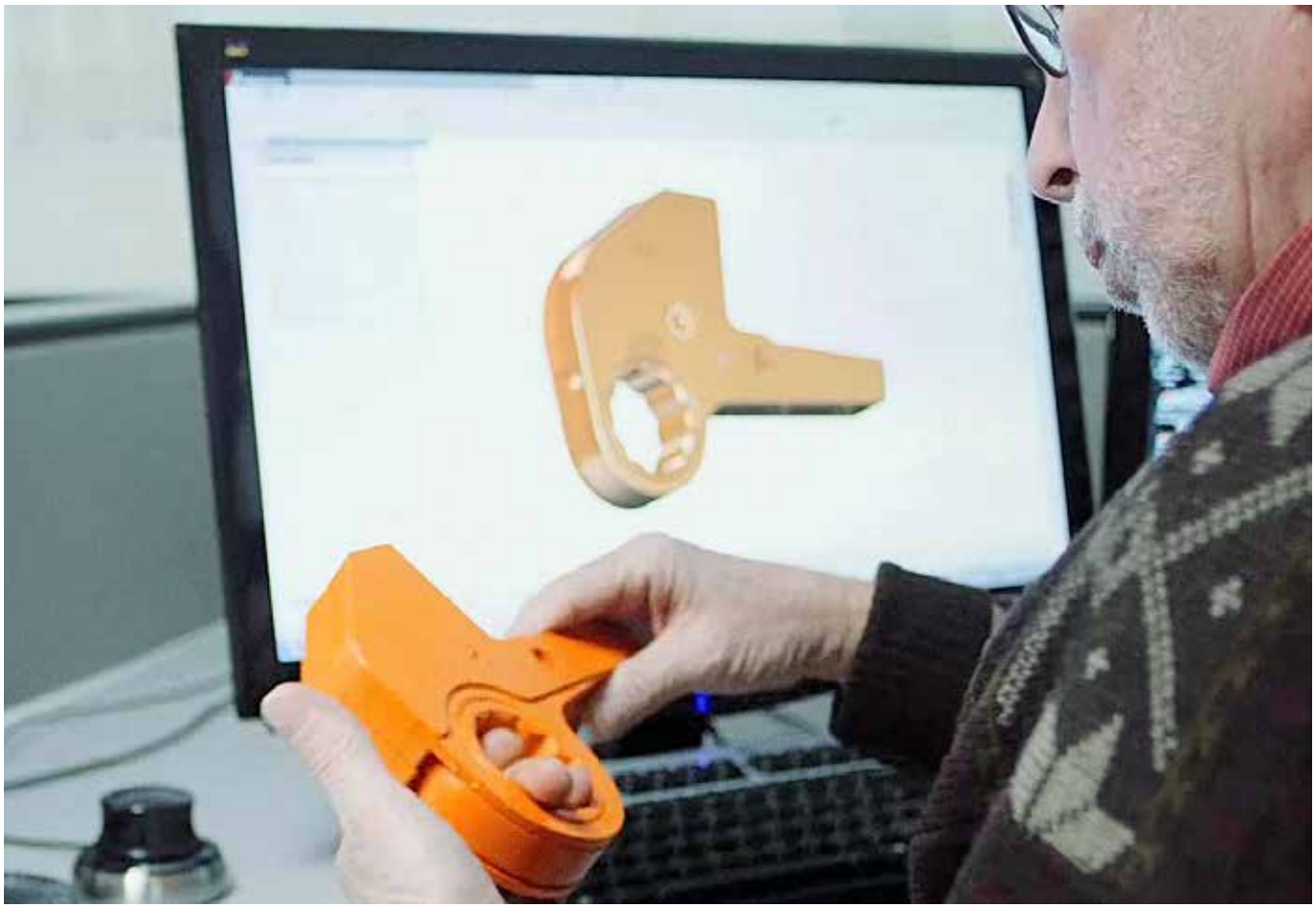

定制工程

凭借50多年致力于工业螺栓连接的经验，我们已经解决了几乎所有可以想到的螺栓连接挑战。让我们的工程团队向您展示各种可能性。为了最高水平的生产力提升，HYTORC提供免费的工程咨询，为您的螺栓连接挑战提出最有效的解决方案。在对应用程序测量或共享CAD文件进行现场调查后，我们的工程团队将根据您的工作设计适合您的解决方案。完成设计后，FEA分析和其他计算机辅助压力测试将确保解决方案的耐用性和使用寿命，并将创建3D打印模型以测试操作和适合性。一旦设计完善，最终产品将在负载下进行彻底测试，以确保在工作中安全有效地运行。

HYTORC螺栓研究所（HBI）

HYTORC的目标是教育所有从事工业螺栓连接的人员遵守原则和实践，从而显着提高螺栓连接操作的安全性、质量和效率。我们定期举办专为各种工作职能而设计的培训课程，从操作员和技术人员到经理和工程师。课程从几个小时到几天不等，可以根据您的日程安排和特定的应用重点进行定制。在大多数情况下，我们将课程带给您，使培训能更方便与经济。HBI提供免费的螺栓基础知识和基本操作和安全课程，以及正式的收费培训，包括ASME*和OSHA*的证书。

请拨打1-800-FOR-HYTORC 或访问www.hytorc.com/bolting-institute 了解有关HBI培训的更多信息或联系客户服务下订单。

*已注册ASME和OSHA并经许可使用。

HBI课程和认证

HYTORC提供各种级别的培训，从免费的现场和网络培训到OSHA认证和ASME认证的抽薹课程。训练有素的工具操作员不仅更安全，而且已被证明比未经训练或训练不足的工具更快，更准确地完成工作。许多公司现在要求在允许工具上班之前完成对工具操作员的某些级别的培训。无论是对安全和正确的工具处理进行简单的现场培训，还是全面的课堂培训，HYTORC都是您提高生产力的合作伙伴。

了解有关HBI课程和认证的更多信息www.hytorc.com/bolting-institute.

HBI课程内容

课程编号	HT 101	HT 102	OSHA 7110	AQBS	ASME PD577
课程名称	螺栓基础知识	基础操作和安全学校	安全螺栓原理与实践	ASME合格的螺栓专家	螺栓连接组装原则
课程时间	2小时	2-4小时	8小时（1天）	20小时（在线12小时加上8小时实践经验）	16小时（2天）
费用	（请联系HYTORC了解价格。价格和信息如有更改，恕不另行通知。）				
班级人数	没有限制	5-10名学生	10-20名学生（最多）	在线个人和自学。以4-6人组进行动手实践。	10-20名学生
证书	HBI培训卡	HBI培训卡	TEEX, OSHA	ASME	ASME
导师	HBI导师	HYTORC销售代表或HBI导师	HBI导师和OSHA培训导师	HBI导师和ASME认可的培训导师	HBI导师和ASME认可的培训导师
地点	客户设施	客户设施	客户设施	ASME批准的培训提供商所在地	TBD
设备	HYTORC工具	HYTORC工具	HYTORC工具	HYTORC工具	无

石油和天然气

无论您是上游、中游还是下游，HYTORC的工业螺栓连接系统都可以显着降低您的运营成本，从而提高您公司的生产力。从勘探到生产，HYTORC为石油和天然气行业提供生产力提升的解决方案。我们的定制螺栓系统已被全球各主要石油和天然气公司使用，并经过验证的结果。无论是加快维护周转速度还是消除生产瓶颈，我们都拥有实现这一目标的经验和技术。

发电

自1968年成立以来，HYTORC已为发电行业提供解决方案，从核能到风能、从太阳能到水力发电。HYTORC工业螺栓连接系统通过减少工作时间、提高安全性和提高整体工作质量，继续为发电行业提供显着增强的生产力。在发电业务中，每一分钟的停机都会导致生产和收入的损失。HYTORC研发了新的螺栓系统和紧固件，已证明维护时间可缩短50%。从燃气，蒸汽和风力涡轮机到太阳能发电场以及介于两者之间的一切，我们能提升生产力的螺栓系统是一种可靠的方式，可以更快地恢复生产。

石油化工

HYTORC螺栓系统因其简单性而广泛应用于石油化工领域，从而大大提高了整体作业时间、安全性和质量。

为何石油化工选择HYTORC

HYTORC的工业专家与世界各地的化工厂合作，以减少维护时间并消除启动时的泄漏。我们的创新螺栓连接系统消除了维护瓶颈，确保均匀和精确的螺栓负载，提供最高水平的连接完整性。我们经验丰富的团队将对麻烦的应用程序进行免费调查，并讨论从完整的螺栓连接系统到短期租赁维修的所有选项。

采矿与建筑

基于其便携性与速度，HYTORC螺栓连接系统广泛用于采矿和建筑行业。无论是在大型车辆、起重机还是桥梁上工作，HYTORC都能为您提供高效的螺栓连接解决方案。

为什么采矿和建筑工程选择HYTORC

采矿和建筑设备是螺栓连接完整性的最终测试。极端载荷和振动要求每个螺栓连接都要用均匀和精确的螺栓载荷拧紧，以消除螺母松动的可能性，这可能导致设备损坏和/或受伤。HYTORC的工业专家为这些应用开发了定制螺栓系统，这些系统已被证明可以减少维护时间并确保永久性螺栓连接。联系我们获取免费的现场应用调查和所有选项的提议，包括完整的现场螺栓系统配套和短期租赁。

军事

五十年来，HYTORC已经开发了数百种定制解决方案，以提高军用设备螺栓连接作业的安全性、速度和精度。我们的工程团队致力于在您最需要的时候提供经济实惠的解决方案。

为何HYTORC用于军事

军事设备的制造和维护包括任何行业中一些最严格的过程，以确保在现场安全操作。当涉及到将它们固定在一起的螺母和螺栓时，HYTORC是专业螺栓连接解决方案的领先制造商和值得信赖的合作伙伴。HYTORC采用最优质的材料和设计工艺，美国制造，提供可靠、高效的螺栓连接系统，并可以处理任何工作; 陆地、海洋或空中。

风力

HYTORC开发了定制解决方案，如机器人技术，自动化工具设置等.50多年来，HYTORC一直致力于提高螺栓连接的安全性、速度和精度。无论您的项目涉及难以访问的单个螺母，还是您正在寻找全厂的解决方案，我们的现场专家和内部工程团队将竭诚为您服务，以找到满足您所有要求的解决方案。在我们的50年里，我们从未遇到一项无法解决的螺栓连接挑战。我们期待着讨论您的项目。

1968

CITA INDUSTRIES, INC.始创于

CITA INDUSTRIES, INC.
A UNEX COMPANY

作为国外产品的进口商和分销商，约翰·容克在开始使用手动扭矩倍增器时找到了一个需要更好解决方案的市场。这开始了开发液压动力扭矩扳手的任务，他称之为“HYTORC”。

1972

发布LT

Cita Industries设计并申请了世界上第一台带有可调节反应构件的液压棘轮工具。

1975

CITA INDUSTRIES, INC.更名为HYTORC

HYTORC®

在看到了Cita品牌下的HYTORC LT工具的潜力之后，约翰以HYTORC名称重新命名该公司，专注于工业扭矩扳手。

1978

HYTORC搬迁到南哈肯萨克

对HYTORC螺栓系统的需求开始增加，需要更多库存、新员工和更快的运输能力。距离纽约市仅20分钟路程，南哈肯萨克被证明是新HYTORC总部的理想地点。

1980

发布SL

HYTORC设计并申请了世界上第一个用于液压扭矩工具的单体外壳，并推出了HYTORC-SL系列。

1984

发布ULC

HYTORC获得了世界上第一个两用液压盒式工具的专利，该工具用于可更换的六角形和方形驱动盒，可实现有限和无限制的间隙。

1987

UNI-SWIVEL的发明

HYTORC设计并申请了世界上第一个单旋转接头，消除软管干扰。

1988

发布XL

HYTORC推出世界上第一个由铝合金制成的液压工具，以减轻重量并增加便携性。

1991

SIMULTORC©ADVENT

HYTORC开始为所有液压泵提供四个端口，并促进同时使用多个工具（称为Simultorc），以实现均匀和精确的螺栓负载，同时缩短螺栓连接时间。

1994

推出HYTORC夹紧螺母

HYTORC推出首个获得专利的六角螺母替代品，可提高安全性，速度和精度。这种三件式紧固件对螺栓施加纯粹的张力，以防止螺纹损坏并确保螺栓负载精度。

1995

推介MXT工具

MXT成为公司历史上最畅销的方形驱动工具。MXT结合了轻质合金和坚固可靠的设计，开启了HYTORC液压模具的新

介绍XLCT工具

XLCT使有限的间隙螺栓比以往更简单。易于互换的六角形墨盒塑造了未来的行业;这种新的工具风格被客户广泛接受，竞争对手未经成功复制。

总部搬迁到莫瓦

随着巨大的增长，HYTORC超越其办公室和仓库空间，搬到了新泽西州莫瓦。新位置的空间超过3倍，允许更多员工和更多库存，以便更快地运送和增强客户服务。

2000

JETYD™ CORPORATION

JETYD成立

为了建立一个致力于HYTORC 螺母的团队并开发未来的紧固件技术，JETYD成立并开始了以工程为基础的销售的新时代。

2004

推出JETYD LOADISC

LoaDisc是一种更简单，更经济的方法，可以实现HYTORC螺母提供的一些优势。使HYTORC更接近我们为所有工业螺栓连接工作提供更安全，更快速和更精确的螺栓连接方法的目标。

2006

推出JGUN

随着对便携式工具的需求不断增加，经过五年多的研发和测试，HYTORC推出了首款气动扭矩倍增器。jGun将HYTORC所知的动力和可靠性带入了气动扭矩倍增器领域。

2009

TORQUE GUN公司成立

随着对HYTORC jGun产品线的需求不断增加，Torque Gun Company成立，致力于销售和工程资源，以进一步促进空气动力产品线的发展。

2010

介绍HYTORC移动服务

HYTORC移动服务小组专注于改善现场服务并缩短维修周转时间。现在，世界各地都可以进行现场维修、校准和培训。

揭晓ICE

ICE螺栓连接系统是近50年研究和开发的结晶。ICE拥有业界首创的专利创新，是目前最先进的液压螺栓连接系统。

2013

揭晓jGun DIGITAL

HYTORC的jGun DIGITAL是世界上第一款具有数码读数和无FRL操作的扭矩可调气动倍增器。

2014

推出HYTORC垫圈

HYTORC垫圈是LoaDisc系统的改进。更简单、更经济的方法，可以立即提高安全性、速度和准确性。

2015

推出LITHIUM SERIES

第一款36伏电池供电的工业扭矩枪推向市场，开启了重工业便携式螺栓连接工具的新纪元。

收购HYDROWER

继续创新液压工具的阵容，需要更多地控制驱动工具的电池模块。结合我们工程部门的优势并将名称更改为HYTORC Technologies，这只是一个令人难以置信的新企业的开始。

JOHN K. JUNKERS INTL.分配中心开启

HYTORC在南哈肯萨克推出了新的约翰·容克国际配送中心。改善运输时间、库存管理、质量控制和维修周转只是这个新的世界级设施的冰山一角。

2017

推出LION GUN

在LITHIUM SERIES成功的基础上，18伏LION GUN以实惠的价格为大众带来了电池供电的螺栓连接，并具有内置数据记录等独特功能。

2018

HYTORC庆祝50年的创新

HYTORC拥有50年的经验，专注于开发最高质量的工业螺栓系统，是业界最值得信赖的品牌。

HYTORC螺栓连接技术有助于建设OCULUS世贸中心交通枢纽站

当世界体验充满艺术气息的世界贸易中心交通枢纽Oculus Pavilion - 由西班牙建筑师圣地亚哥·卡拉特拉瓦所设计 - 他们会看到巨大的手指从结构延伸展到空中，这代表了卡拉特拉瓦一只鸽子从孩子的手释放到空中的愿景。

每天有25万人通过连接到11条地铁线连接纽约和新泽西的地下PATH铁路线。然而，很少有参观者会意识到HYTORC是世界上历史最悠久，规模最大的工业螺栓系统制造商，在其建造过程中发挥了非常独特的作用。该项目需要HYTORC极其精确的螺栓连接工程技术和工具来组装新现代功能性艺术品的钢肋结构。在地面上，手指形成Oculus并垂直延伸以连接两个350英尺的拱门。然后手指在街道广场上方向外延伸。

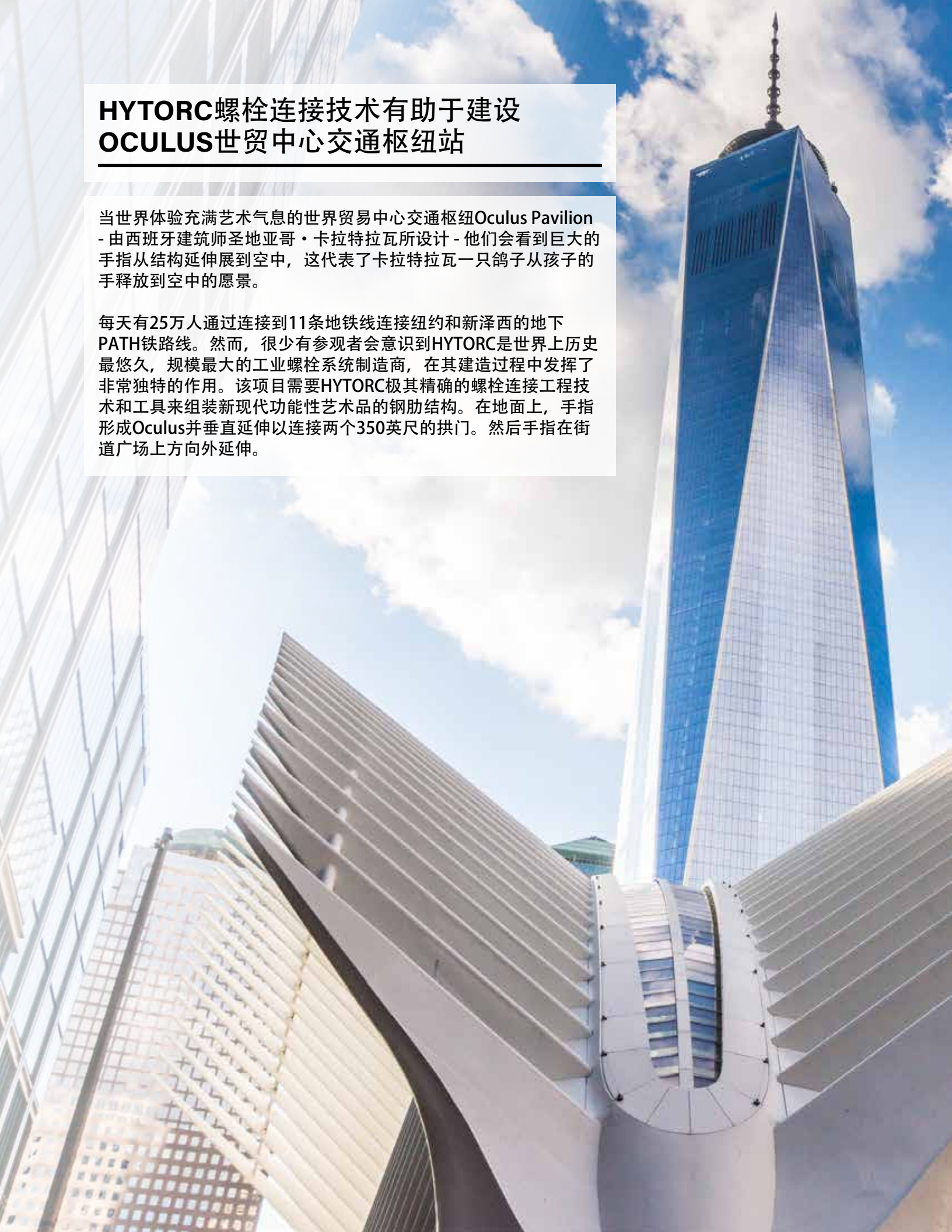

HYTORC 全球总部

333 Route 17 North, Mahwah, NJ 07430 • +201-512-9500 • 800-FOR-HYTORC

HYTORC UNIVERSE由超过1,000名训练有 素的螺栓专家组成，可在100多个国家为 你的螺栓连接需求提供支持。

寻找离您最近的 HYTORC 代理商

HYTORC.COM/WORLD

09132019rev-PR-CAT-ZH-COMPANY